Rolko®

Our innovations move people ...

PU-Schaum-Formteile
PU Foam Parts

1
2
3
4
5
6
7
8
9

Reha



Gesamtkatalog
General Catalogue

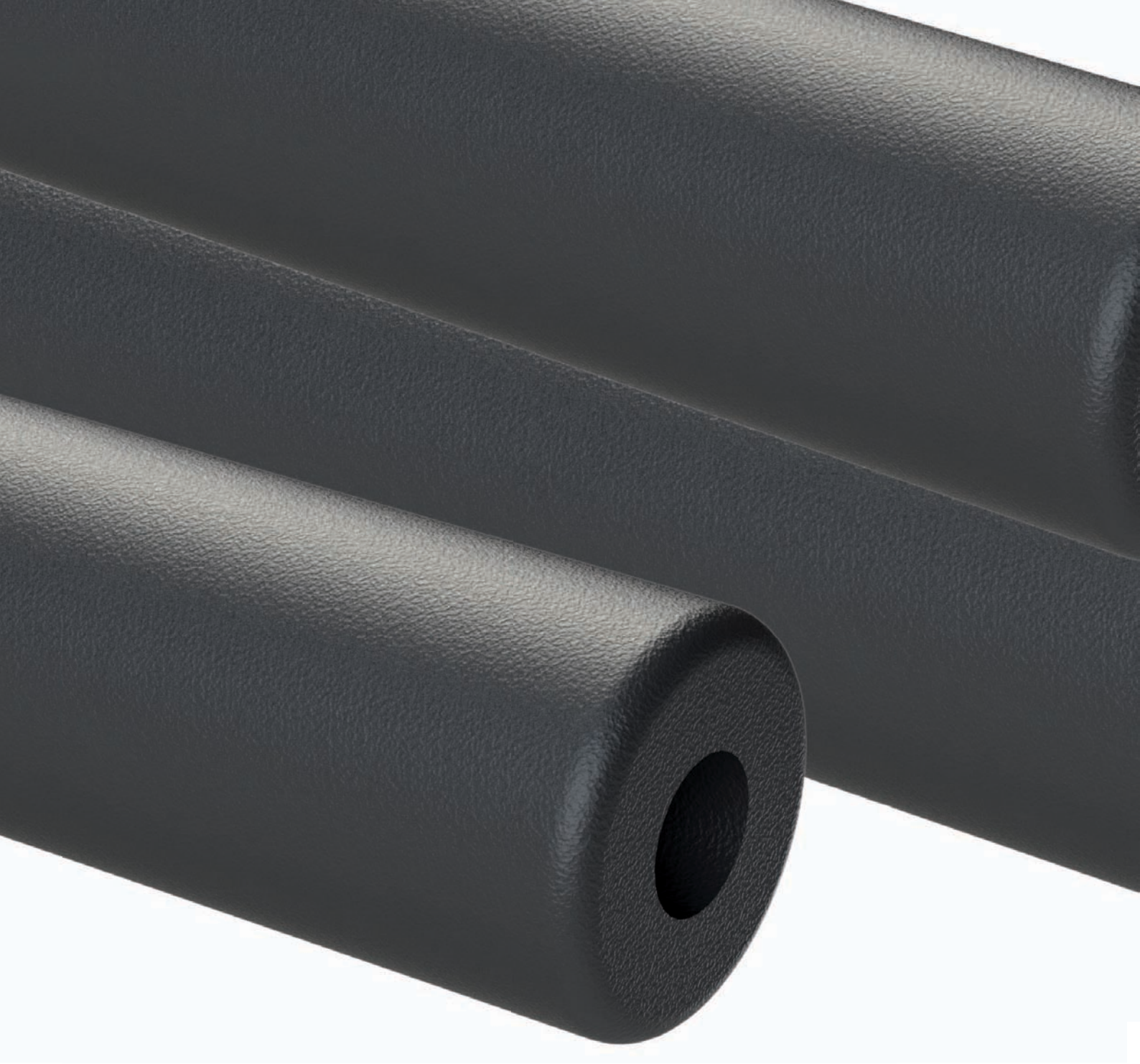

Rolko®

Our innovations move people ...



ROLKO Formteile aus Polyurethanschaum (PU) zeichnen sich durch eine hohe Lebensdauer und durch ein geringes Gewicht aus. Die typischen Eigenschaften von PU ermöglichen eine enorme Vielfalt in der Gestaltung und Formgebung. Insbesondere sind unsere PU-Formteile hervorragend für den Einsatz in Feucht- und Hygienebereichen geeignet. Der überwiegende Teil der ROLKO PU-Formteile ist gemäß ISO 10993-5 und -10 auf Biokompatibilität geprüft und außerdem auf Schwerentflammbarkeit entsprechend den Normen EN 1021-1 und -2. Darüber hinaus entwickeln wir gerne auch Produkte ganz nach Ihren Vorstellungen; vom Konzept bis zur Serienfertigung.

Molded ROLKO **polyurethane foam parts** are recognized for long durability and low weight. The typical characteristics of PU provide an enormous versatility for design and shaping. Our molded PU foam parts are in particular suited for use in damp and hygienic environments. The majority of the ROLKO PU-foam parts is tested for biocompatibility according to ISO 10993-5 and -10 and is also for low flammability, conforming to the standards EN 1021-1 and -2. In addition, we are capable to develop products according your ideas and expectations; from concept through design to serial production.



move
move
Our innovations move people
move





Inhalt | Content

	Seite | Page
Kopfstützen | Head Rests	06 - 08
Kopfstützenhalter | Restraining Systems for Head Rests	09 - 11
Armauflagen | Arm Rests	12 - 15
Armschalen | Cupped Arm Rests	16
Beinschalen | Cupped Leg Pads	17
Seitenpelotten | Side Pads	18
Halter für Seitenpelotten | Restraining Systems for Side Pads	19
Toilettensitze | Toilet Seats	20 - 21
Abduktionskeile und Abduktionskeilhalter | Leg Muscle Support Wedges and Restraining Systems	22
Auflagen und Polster | Pads and Cushions	23 - 26
Piktogramme | Icons	27

Kopfstützen | Head Rests



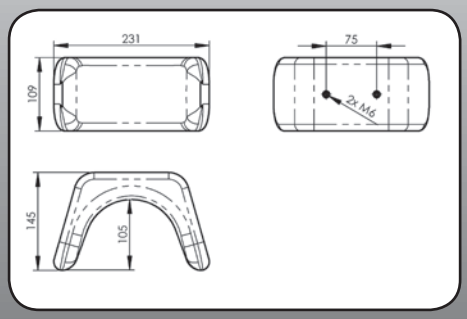

Mit Holzkern |
With wood core

Art-Nr.
Art.-No.

PU-KO-1-S

Rückseite: 2x Schraublöcher M6 |
Back side: 2x threads M6



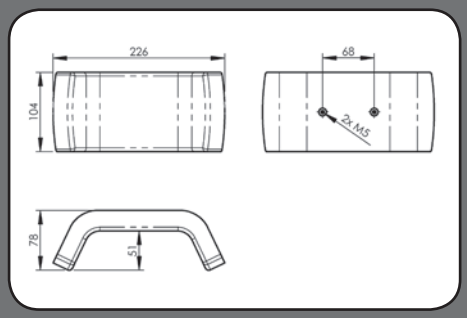

Mit Holzkern |
With wood core

Art-Nr.
Art.-No.

PU-KO-2-S

Rückseite: 2x Schraublöcher M5 |
Back side: 2x threads M5



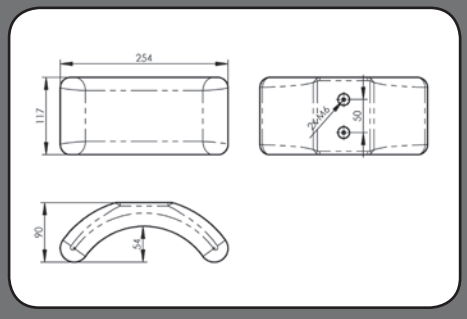

Mit Holzkern |
With wood core

Art-Nr.
Art.-No.

PU-KO-3-S

Rückseite: 2x Schraublöcher M6 |
Back side: 2x threads M6

Rolko Kohlgrüber GmbH | Telefon: +49 (0) 5425 9402-0 | Fax: +49 (0) 5425 9402-20
Weitere Informationen und technische Daten im Gesamtkatalog oder im Internet: www.rolko.com

Mit Aluminiumeinlage |
With aluminium core

Art-Nr.
Art.-No.

PU-KO-5-S

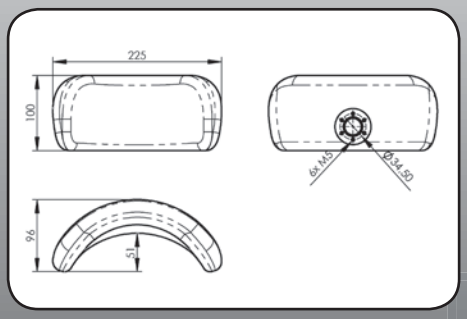



Rückseite: Kugelkopf-Aufnahme Ø 25 mm |
Back side: For 25 mm ball head mount



Mit Aluminiumeinlage |
With aluminium core

Art-Nr.
Art.-No.

PU-KO-6-S

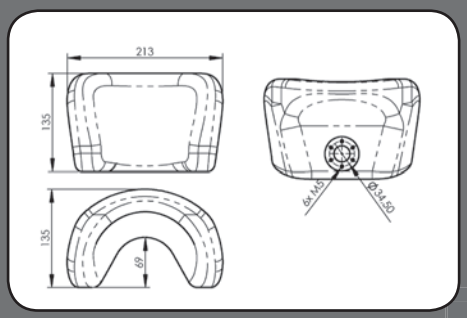



Rückseite: Kugelkopf-Aufnahme Ø 25 mm |
Back side: For 25 mm ball head mount



Mit Aluminiumeinlage |
With aluminium core

Art-Nr.
Art.-No.

PU-KO-7-S

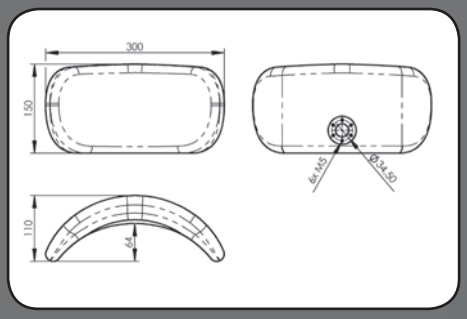



Rückseite: Kugelkopf-Aufnahme Ø 25 mm |
Back side: For 25 mm ball head mount



Kopfstützen | Head Rests



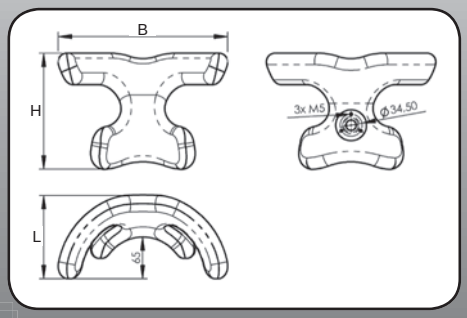

Mit Stahleinlage | With steel core

L	B	H	Art-Nr. Art.-No.
120	230	146	PU-KO-8-S
140	270	180	PU-KO-9-S

Rückseite: Kugelkopf-Aufnahme Ø 25 mm |
Back side: For 25 mm ball head mount



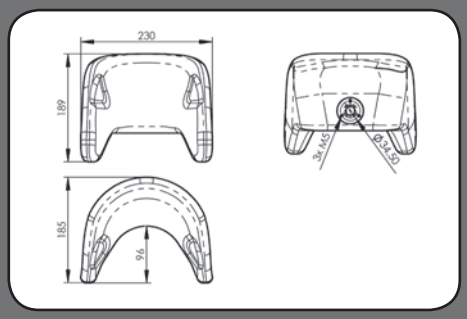

Mit Stahleinlage | With steel core

Art-Nr. Art.-No.
PU-KO-10-S

Rückseite: Kugelkopf-Aufnahme Ø 25 mm |
Back side: For 25 mm ball head mount

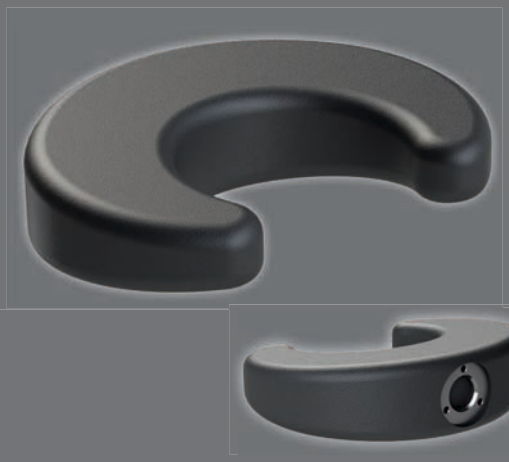

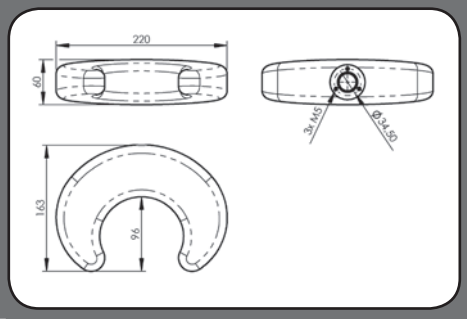

Mit Aluminiumeinlage |
With aluminium core

Art-Nr. Art.-No.
PU-KO-11-S

Rückseite: Kugelkopf-Aufnahme Ø 25 mm |
Back side: For 25 mm ball head mount

Rolko Kohlgrüber GmbH | Telefon: +49 (0) 5425 9402-0 | Fax: +49 (0) 5425 9402-20

Haltesystem aus Aluminium mit Halteklauen zur Aufnahme von 22 oder 25 mm Rohrdurchmesser und Schiebegriffe mit Verstellbereich 400-570 mm, inklusive Kugelkopf Ø 25 mm mit Schelle. System höhenverstellbar bis max. 350 mm. | Restraining system in aluminum for 400 - 570 mm wide push handles, including clamps for 22 or 25 mm tube Ø; height adjustable up to 350 mm. Ball head Ø 25 mm with clamp.

Art-Nr. Art.-No.

HA-UV-KO



Haltesystem aus Alumnium mit Rohraufnahme bis zu 38 mm Rohrdurchmesser und Schiebegriffe mit Verstellbereich 400-570 mm, inklusive Kugelkopf Ø 25 mm mit Schelle. System höhenverstellbar bis max. 350 mm. | Restraining system in aluminium for tube fit up to Ø 38 mm and 400 - 570 wide push handles; height adjustable up to 350 mm. Ball head Ø 25 mm with clamp included.

Art-Nr. Art.-No.

HA-UV-KO-38





Haltesystem für Sitzrücken, max. 350 mm höhenverstellbar, inkl. Befestigungsplatte mit 8 Befestigungspunkten. Kugelkopf Ø 25 mm mit Schelle. | Restraining system for back rests; height adjustable up to 350 mm, including mounting plate with 8 fixation points and ball head Ø 25 mm with clamp.

Art-Nr. Art.-No.

U-BV-KOU





Kugelhalter, verchromt, 12x12 mm, Kugelkopf Ø 25 mm, Länge: 200 mm. | Chrome plated ball head receiver, 12x12 mm, ball head Ø 25 mm, 200 mm long.

Art-Nr. Art.-No.

U-BVK12-KO-5/6



Schelle und 3 Schrauben M5x16. | Clamp and bolts M5x16 **(3 pcs.)**

Art-Nr. Art.-No.

U-BST-KO-5/6







Halteklaue für Rohr-Ø 22 oder 25 mm | Clamp for Ø 22 or 25 mm tube attachment

Schelle Clamp	Art-Nr. Art.-No.
22	HA-KO-ALU-C22
25	HA-KO-ALU-C25

Haltesystem aus Aluminium mit Schwanenhals, zur Befestigung am Schiebegriff. Geeignet für Schiebegriff-Breiten von 380 - 550 mm. 2 Knickgelenke, Kugelkopf Ø 25 mm mit Schelle. | Restraining system in aluminium with gooseneck. Will fit for a push handle width from 380 to 550 mm. 2 articulated joints, ball head Ø 25 mm with clamp.

3-dimensionale Seiten- und Tiefenverstellung



Halteklaue für Rohr-Ø 22 oder 25 mm | Clamp for Ø 22 or 25 mm tube attachment

Schelle Clamp	Art-Nr. Art.-No.
22	HA-KO-ALU-KG-C22
25	HA-KO-ALU-KG-C25

Haltesystem aus Aluminium zur Befestigung am Schiebegriff. Geeignet für Schiebegriff-Breiten von 380 - 550 mm. Inkl. Kugelgelenk zur dreidimensionalen und gleichzeitigen Seiten- und Höhenverstellung der Kopfstütze. Kugelkopf Ø 25 mm mit Schelle. | Restraining system in aluminum for attachment on push handle. Suitable for push handle width from 380 to 550 mm. Including ball joint for 3-dimensional and simultaneous side and height adjustment of the head rest. Ball head Ø 25 mm with clamp.

Rolko Kohlgrüber GmbH | Telefon: +49 (0) 5425 9402-0 | Fax: +49 (0) 5425 9402-20

Art-Nr.
Art.-No.

HA-KO-ALU-R

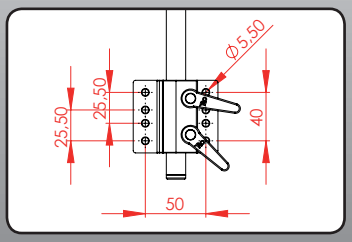

Befestigungsplatte | Mounting plate



Haltesystem aus Aluminium mit Schwanenhals, zur Befestigung am Sitzrücken. Bis max. 350 mm höhenverstellbar, inkl. Befestigungsplatte. Kugelkopf Ø 25 mm mit Schelle. | Restraining system in aluminium with goose-neck for back rest attachment. Up to 350 mm height adjustable. Mounting plate and ball head Ø 25 mm with clamp included.

Art-Nr.
Art.-No.

HA-KO-ALU-KG

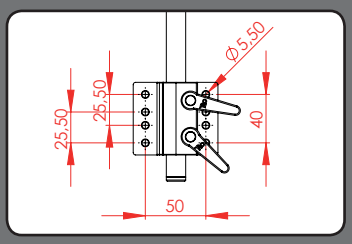

Befestigungsplatte | Mounting plate



3-dimensional side and height adjustment

Haltesystem aus Aluminium zur Befestigung am Sitzrücken. Bis max. 400 mm höhenverstellbar, inkl. Befestigungsplatte und Kugelgelenk zur dreidimensionalen und gleichzeitigen Seiten- und Tiefenverstellung der Kopfstütze. Kugelkopf Ø 25 mm mit Schelle. | Restraining system in aluminium for backrest attachment. Height adjustable up to 400 mm. Mounting plate and ball- joint for 3-dimensional and simultaneous side and height adjustment of the head rest included. Ball head Ø 25 mm with clamp.

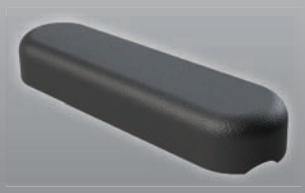

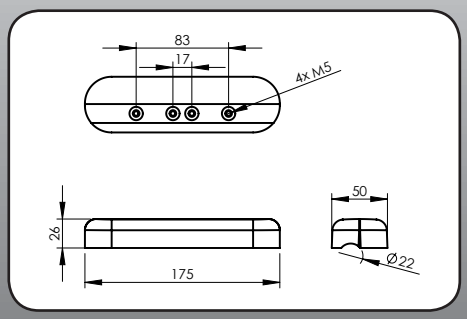

Mit Holzkern | With wood core

L	E	Art-Nr. Art.-No.
175	17/83	PU-AG-175-S



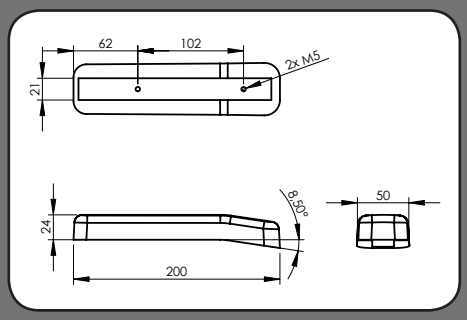

Mit Holzkern | With wood core

L	E	Art-Nr. Art.-No.
200	102	PU-AG-200-S

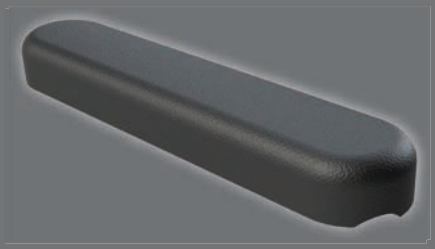

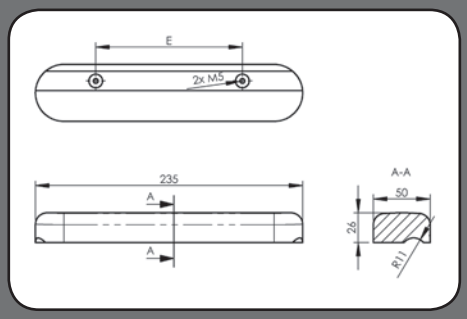

Mit Holzkern | With wood core

L	E	Art-Nr. Art.-No.
235	83	PU-AG-235-S-O
235	129	PU-AG-235-S-M

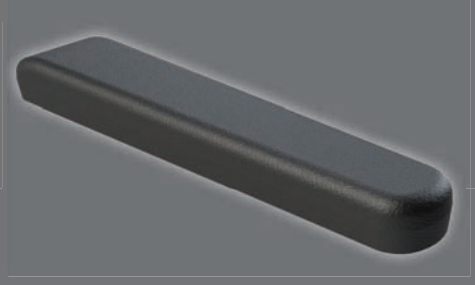

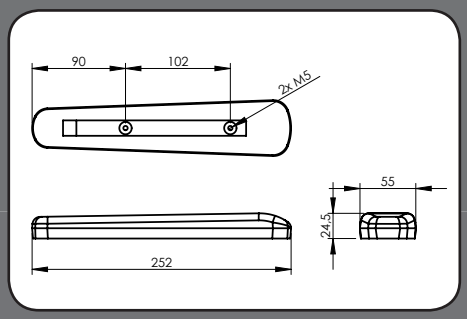

Mit Holzkern | With wood core

L	E	Art-Nr. Art.-No.
252	102	PU-AG-250-S

Rolko Kohlgrüber GmbH | Telefon: +49 (0) 5425 9402-0 | Fax: +49 (0) 5425 9402-20

Mit Holzkern | With wood core

L	E	Art-Nr. Art.-No.
262	170	PU-AG-260-S

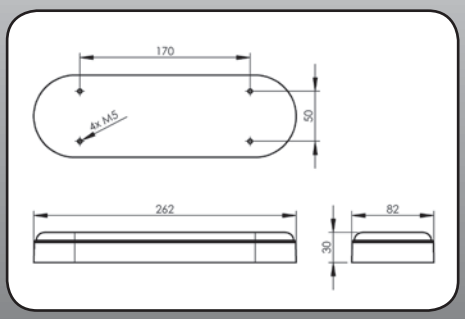

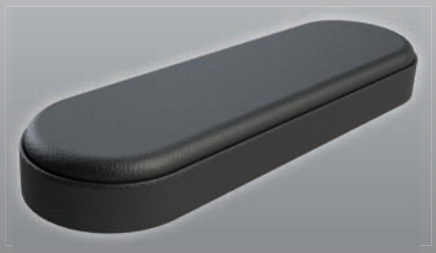

Mit Holzkern | With wood core

L	E	Art-Nr. Art.-No.
268	83	PU-AG-270-S
268	130	PU-AG-270-S-130

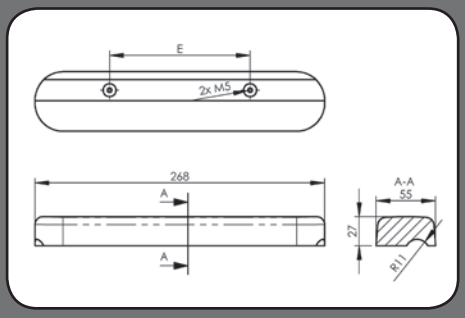

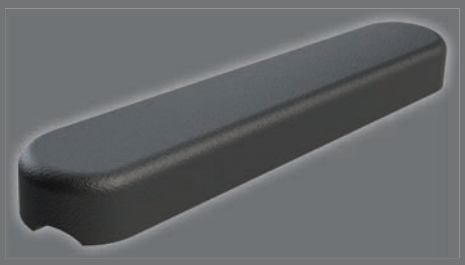

Mit Holzkern | With wood core

L	E	Art-Nr. Art.-No.
298	200	PU-AG-300-S

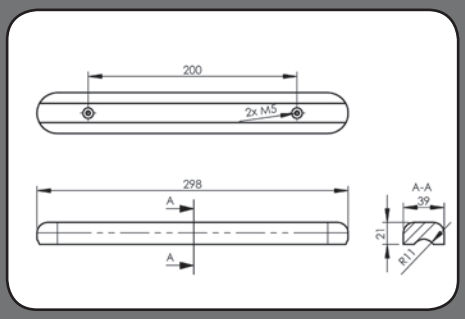

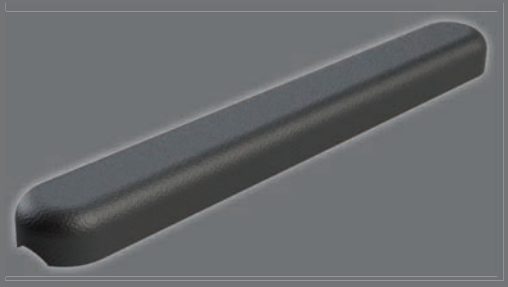

Mit Holzkern | With wood core

L	E	Art-Nr. Art.-No.
362	225	PU-AG-370-S-O
362	240	PU-AG-370-S-M

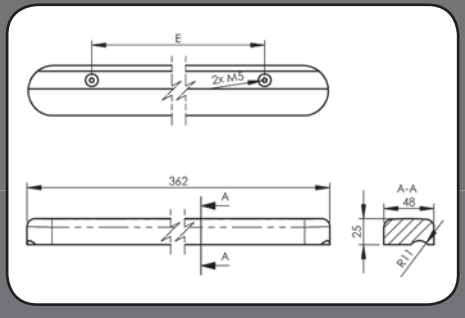

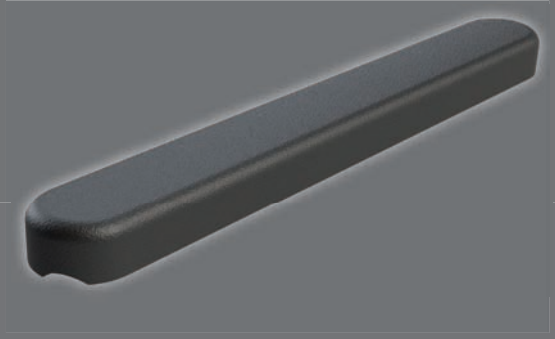



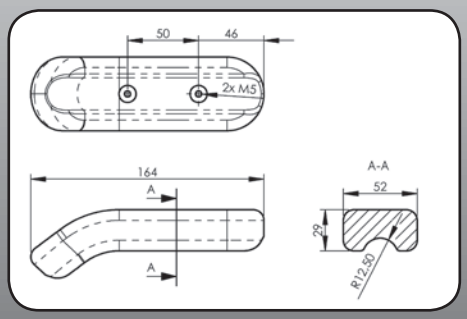

Mit Holzkern | With wood core

L	E	Art-Nr. Art.-No.
164	50	PU-AB-160-S



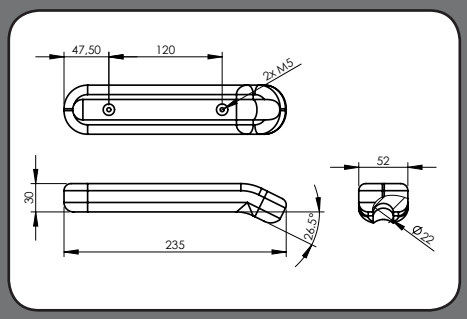

Mit Holzkern | With wood core

L	E	Art-Nr. Art.-No.
183	120	PU-AB-235-S



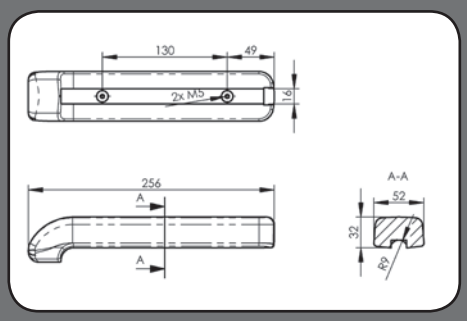

Mit Holzkern | With wood core

L	E	Art-Nr. Art.-No.
256	130	PU-AB-260-S



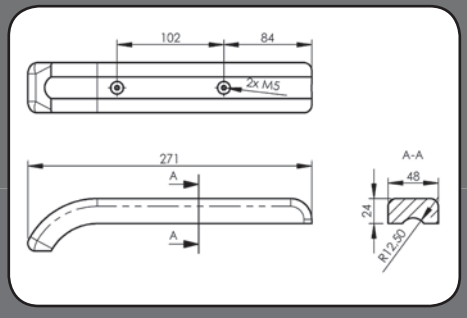

Mit Holzkern | With wood core

L	E	Art-Nr. Art.-No.
271	102	PU-AB-275-S

Rolko Kohlgrüber GmbH | Telefon: +49 (0) 5425 9402-0 | Fax: +49 (0) 5425 9402-20
Weitere Informationen und technische Daten im Gesamtkatalog oder im Internet: www.rolko.com

Mit Holzkern | With wood core

L	E	Art-Nr. Art.-No.
303	170	PU-AB-310-S

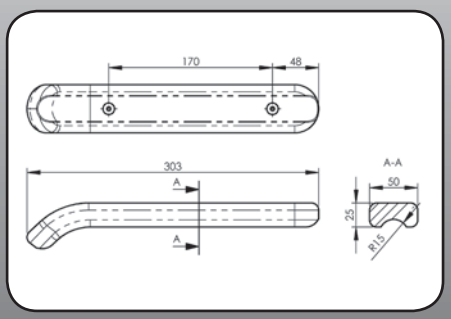



Mit Holzkern | With wood core

L	E	Art-Nr. Art.-No.
360	185	PU-AB-360-S

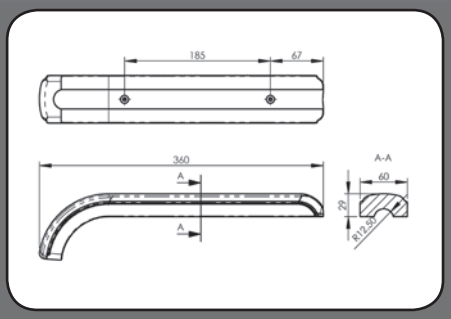



Mit Holzkern | With wood core

L	E	Art-Nr. Art.-No.
373	225	PU-AB-375-S

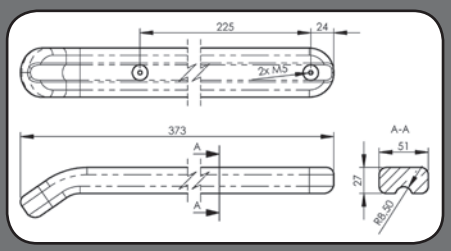

Mit Stahleinlage | With steel core

L	E	Art-Nr. Art.-No.
373	180	PU-AB-375-S-180ST

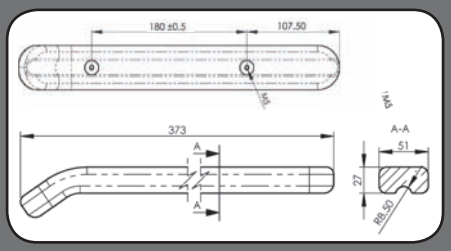

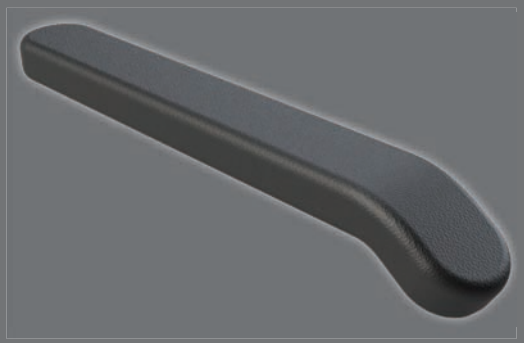

Mit Holzkern | With wood core

L	E	Art-Nr. Art.-No.
491	320	PU-AB-490-S

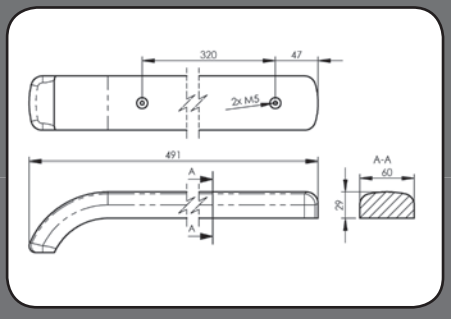



Armauflagen | Arm Rests

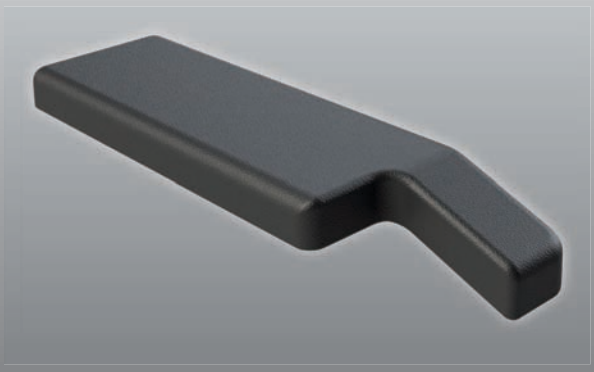

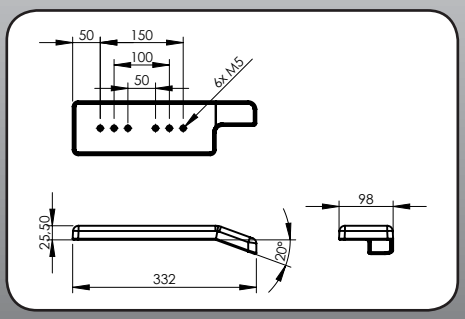

Mit Stahleinlage | With steel core

L	E	Art-Nr. Art.-No.
183	50-150	PU-AB-332R-S
183	50-150	PU-AB-332L-S

R: Rechte Seite | Right side

L: Linke Seite | Left side

Armschalen | Cupped Arm Rests



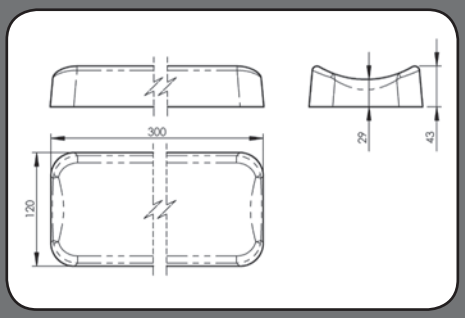

Mit Holzkern | With wood core

L	E	Art-Nr. Art.-No.
300	-	PU-A-300-S

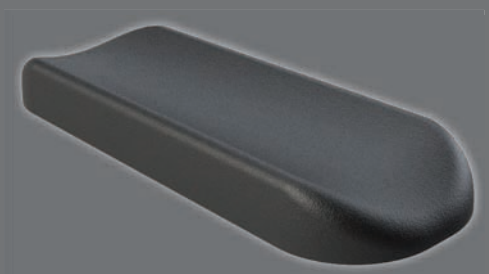

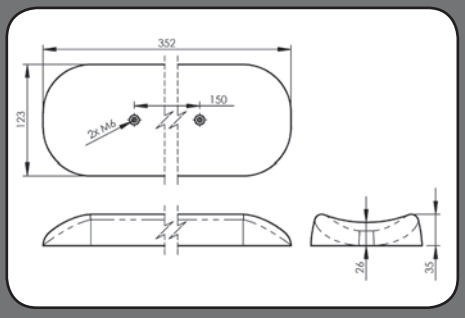

Mit Holzkern | With wood core

L	E	Art-Nr. Art.-No.
352	150	PU-A-350-S

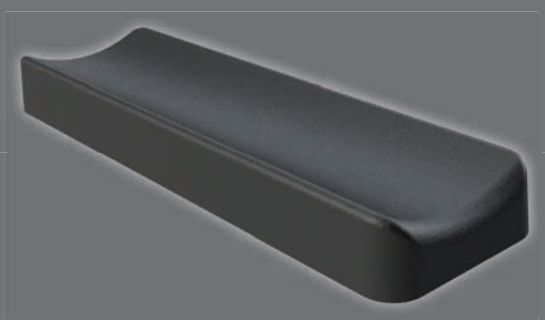

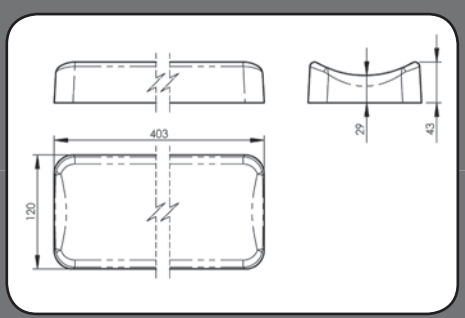

Mit Holzkern | With wood core

L	E	Art-Nr. Art.-No.
403	-	PU-A-400-S

Rolko Kohlgrüber GmbH | Telefon: +49 (0) 5425 9402-0 | Fax: +49 (0) 5425 9402-20

Beinschalen | Cupped Leg Pads

Mit Aluminiumeinlage |
With aluminium core

Art-Nr.
Art.-No.

PU-A-230-S

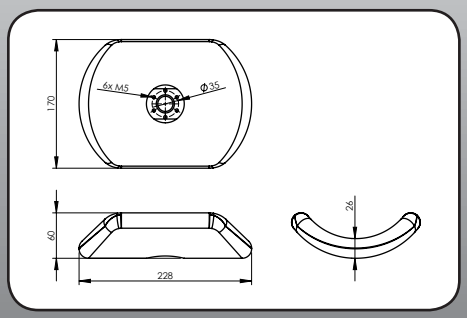

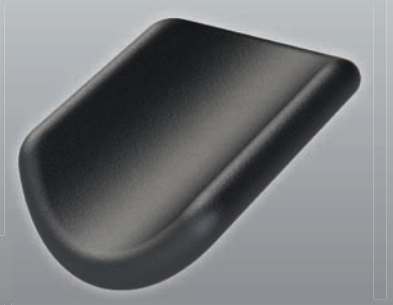



Unterseite | Bottom side

Mit Stahleinlage |
With steel core

Art-Nr.
Art.-No.

PU-B-295-S

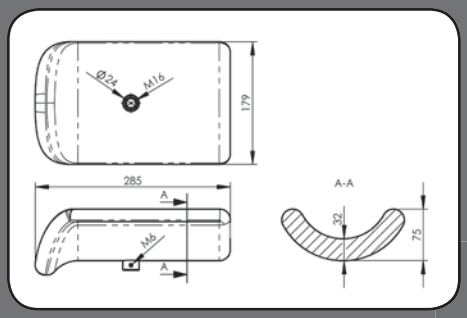

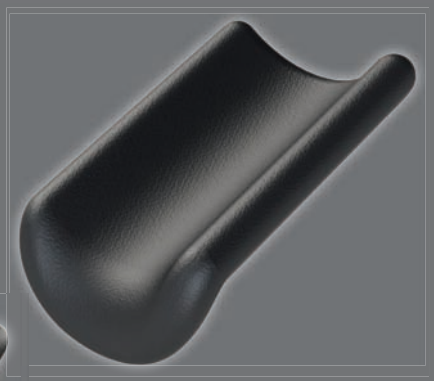



Unterseite | Bottom side

Befestigungskloben für Beinschale PU-B-295-S | Mounting hardware for cupped leg pad PU-B-295-S

Art-Nr.
Art.-No.

U-KG-M16-ST

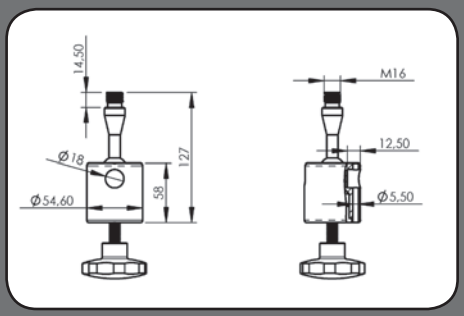



Befestigungskloben, kompakt, für Beinschale PU-B-295-S |
Mounting hardware, compact, for cupped leg pad PU-B-295-S

Art-Nr.
Art.-No.

U-KG-M16-K

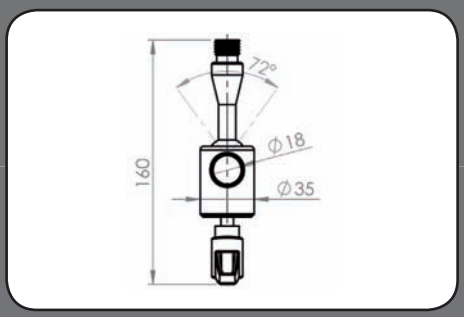



Seitenpelotten | Side Pads



Rückseite | Back side

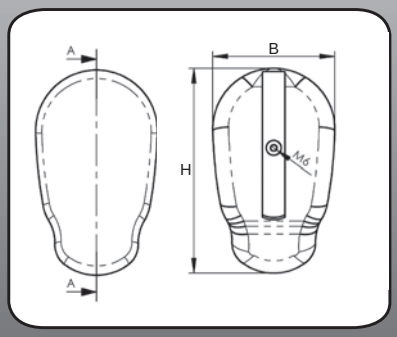

Mit Stahleinlage | With steel core

B	H	Art-Nr. Art.-No.
85	130	PU-SP-130x85-S-M6
100	165	PU-SP-165x100-S-M6



Rückseite | Back side

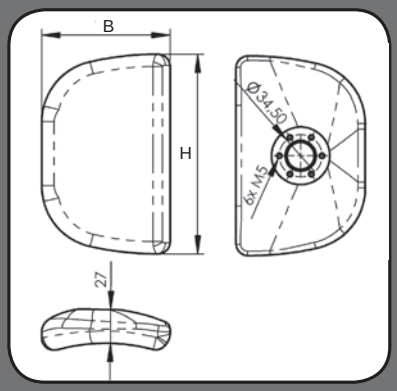

Mit Aluminiumeinlage |
With aluminium core

B	H	Art-Nr. Art.-No.
100	165	PU-SP-165x100-S
125	205	PU-SP-205x125-S
150	235	PU-SP-235x150-S



Beispiel | Example

Verschiedene Adapter zur Positionierung der Seitenpelotte, mit universellen Anschraubplatten zur variablen Montage. Seitlich schwenkbar, schnelles und einfaches Abwinkeln der Pelotte bis 180°. Optional auch mit Auslöseknopf unten montierbar. | Selection of adaptor hinges for side-pad positioning, with universal mounting plate for variable assembly. Can swivel sideaways up to 180 degree with quick and easy adjustment. As an option with release bottom from underneath.



Beispiel | Example

Rolko Kohlgrüber GmbH | Telefon: +49 (0) 5425 9402-0 | Fax: +49 (0) 5425 9402-20
Weitere Informationen und technische Daten im Gesamtkatalog oder im Internet: www.rolko.com

Scharnier aus Aluminium mit Anschraubplatte aus Stahl, 100 oder 140 mm. |
Hinge in aluminum with steel mounting plate, 100 or 140 mm long.

Seite Side	Art-Nr. Art.-No.
Links/Left	HA-SP-ALU-100-L
Rechts/Right	HA-SP-ALU-100-R

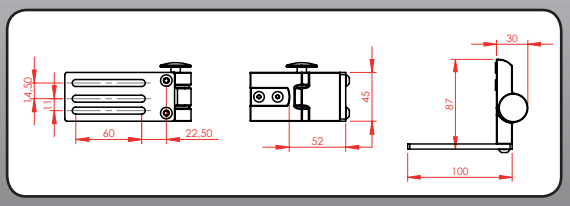



Linke Seite | Left side

Seite Side	Art-Nr. Art.-No.
Links/Left	HA-SP-ALU-140-L
Rechts/Right	HA-SP-ALU-140-R

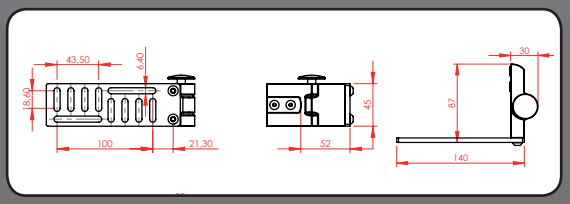



Rechte Seite | Right side

Adapter mit Kugelkopf Ø 25 mm und Schelle. | Adaptor with ball head Ø 25 mm and clamp.

L	H	Art-Nr. Art.-No.
81	40	HA-SP-ALU-KK-90
111	30	HA-SP-ALU-KK-120x30-1
111	50	HA-SP-ALU-KK-120x30-2

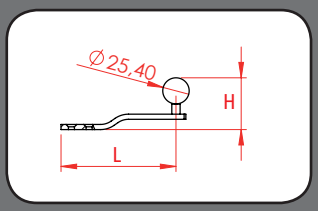



Anschraubadapter für Seitenpelotten. | Bolt-on adaptor for side pads.

L	H	Art-Nr. Art.-No.
81	-	HA-SP-ALU-SL-130
150	-	HA-SP-ALU-SL-200
101	43	HA-SP-ALU-SL-150x45
155	62	HA-SP-ALU-SL-200x65

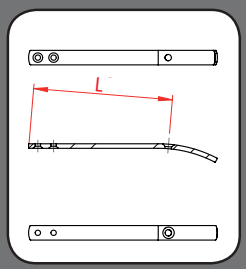

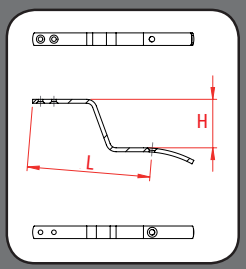





Schwenkstange aus Edelstahl mit Kugelkopf-Ø 25 mm, Klaue für Rohrdurchmesser 22 oder 25 mm. | Swivel bar in stainless steel with ball head Ø 25 mm and clamp for tube Ø 22 or 25 mm.

L	D	Art-Nr. Art.-No.
95	22	U-BE-SP95-HA22
165	22	U-BE-SP165-HA22

L	D	Art-Nr. Art.-No.
95	25	U-BE-SP95-HA25
165	25	U-BE-SP165-HA25

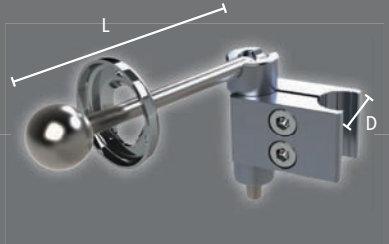

Toilettensitze | Toilet Seats

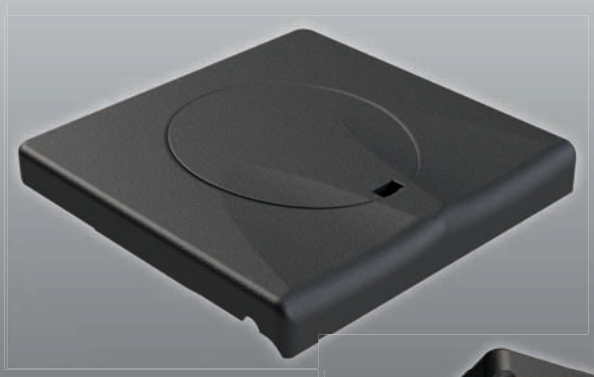

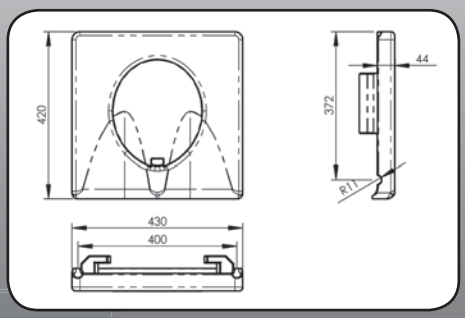

Mit Holzkern und Eimerhalterung |
With wood core and bucket holder

Art-Nr.
Art.-No.

PU-TE-EH

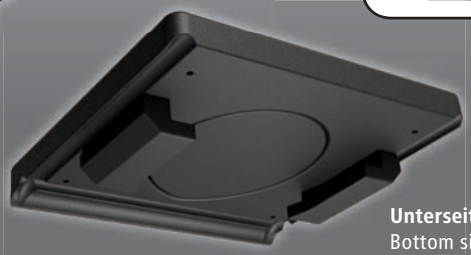

Unterseite: Eimerhalterung |
Bottom side: bucket holder

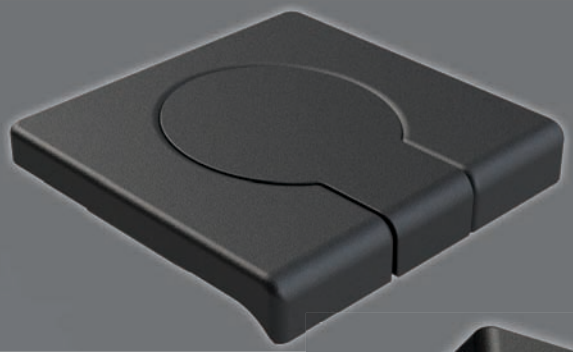

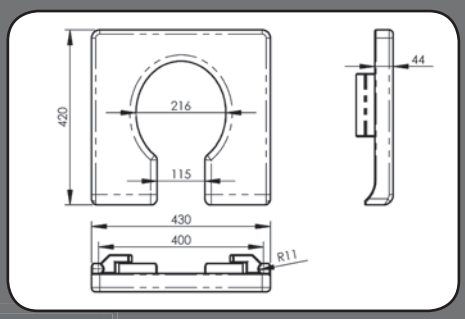

Mit Holzkern und Eimerhalterung |
With wood core and bucket holder

Art-Nr.
Art.-No.

PU-TE-O-EH



Unterseite: Eimerhalterung |
Bottom side: bucket holder

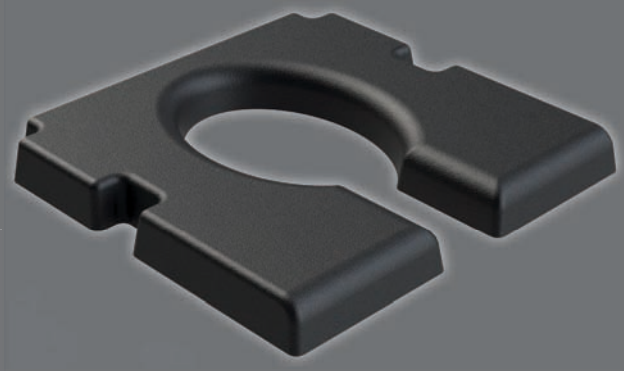

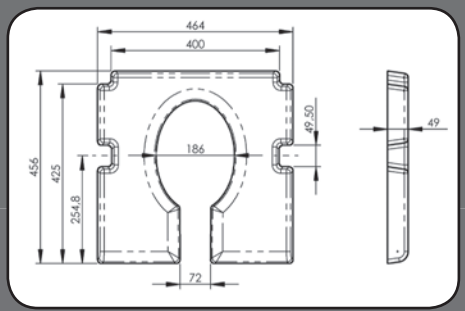

Mit Holzkern |
With wood core

Art-Nr.
Art.-No.

PU-TE-O-3-S

Rolko Kohlgrüber GmbH | Telefon: +49 (0) 5425 9402-0 | Fax: +49 (0) 5425 9402-20
Weitere Informationen und technische Daten im Gesamtkatalog oder im Internet: www.rolko.com

Mit Holzkern |
With wood core

Art-Nr.
Art.-No.

PU-TE

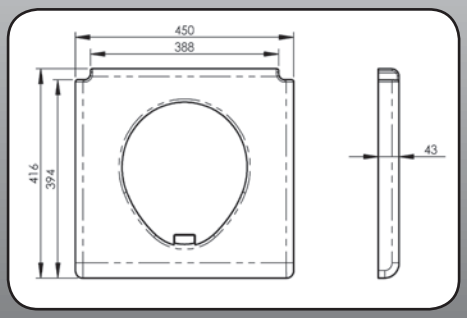

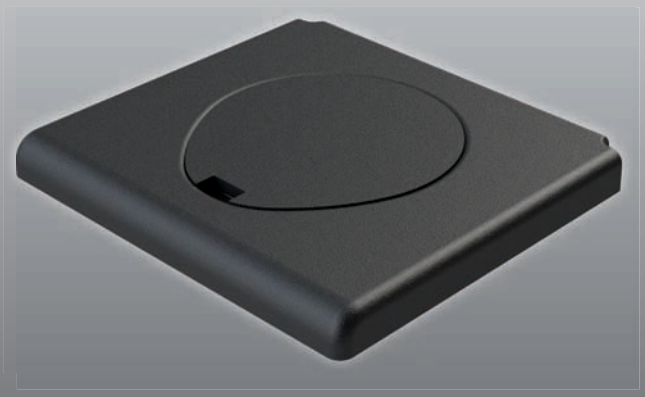

Mit Holzkern |
With wood core

Art-Nr.
Art.-No.

PU-TE-O

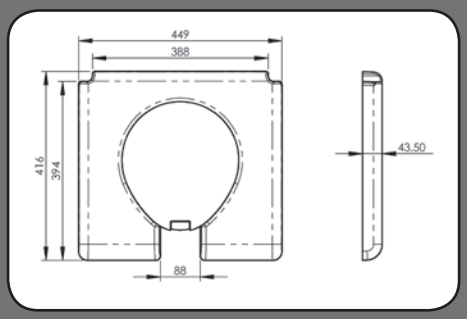

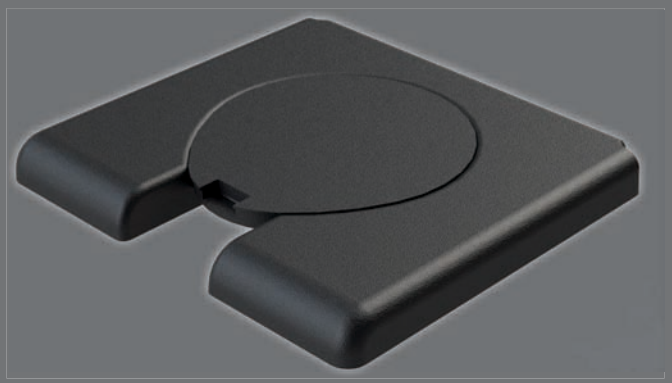

Eimerhalterung aus Kunststoff für: |
Bucket holder in plastic
for: PU-TE / PU-TE-O

Art-Nr.
Art.-No.

KH-TE

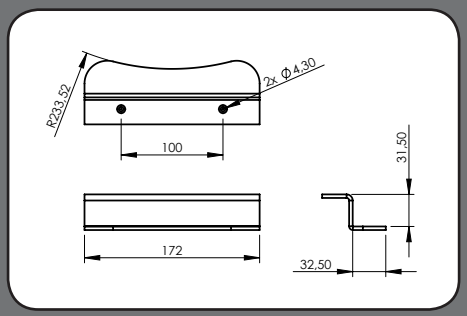



Toilettensitz-Auflage ohne Einleger |
Toilet seat cover,
without core

Art-Nr.
Art.-No.

TS-A-PU

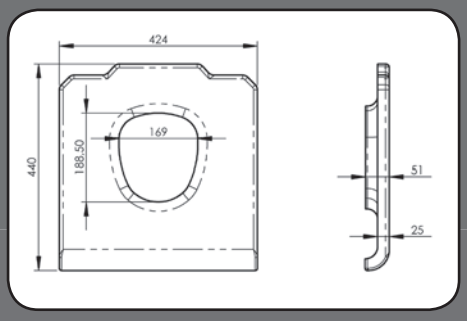

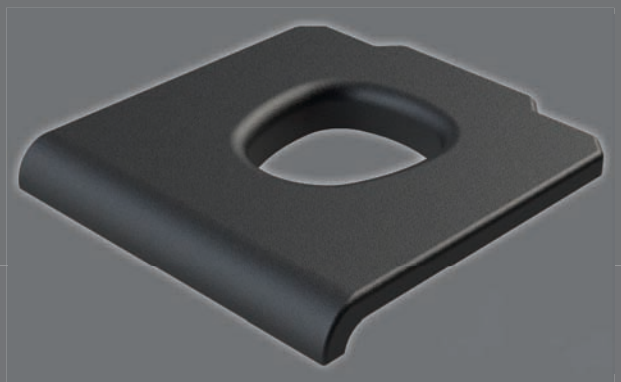

Abduktionskeile und Abduktionskeilhalter |
Leg Muscle Support Wedges and Restraining Systems

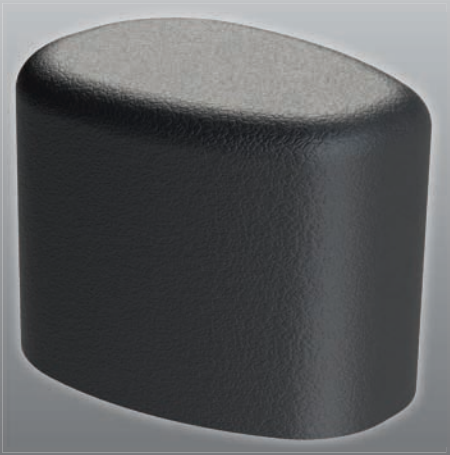

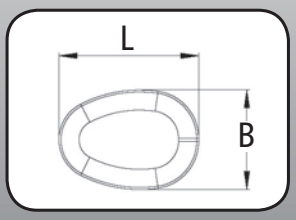

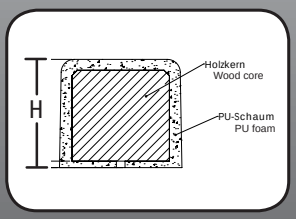

Mit Holzkern | With wood core

Größe Size	L	B	H	Art-Nr. Art.-No.
Klein/ Small	93	66	90	PU-AK-S
Mittel/ Medium	113	82	100	PU-AK-M
Groß/ Large	128	91,5	100	PU-AK-L



Unterseite | Bottom side

Haltesytem gleichzeitig höhen- und tiefenverstellbar, Stahlplatte zur Anbringung unter der Sitzfläche. | Restraining system, simultaneously height and depth adjustable, steel mounting plate for fixation below the seat.

L	Art-Nr. Art.-No.
80	HA-AK-1
160	HA-AK-2



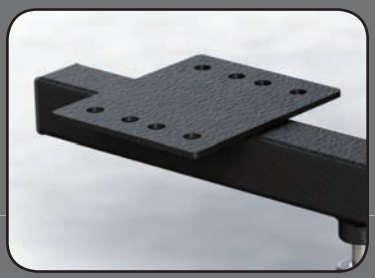

Stahlplatte mit 8 Befestigungspunkten | Steel mounting plate with 8 holes.



Schnellverschluss für einfache Montage und Demontage | Quick release for easy assembly and disassembly



Einfache Fixierung der eingestellten Höhe | Easy height adjustment fixation

Rolko Kohlgrüber GmbH | Telefon: +49 (0) 5425 9402-0 | Fax: +49 (0) 5425 9402-20
Weitere Informationen und technische Daten im Gesamtkatalog oder im Internet: www.rolko.com

Wadenauflage mit Holzkern |
Calf rest with wood core

Art-Nr.
Art.-No.

PU-W-150-S4/20

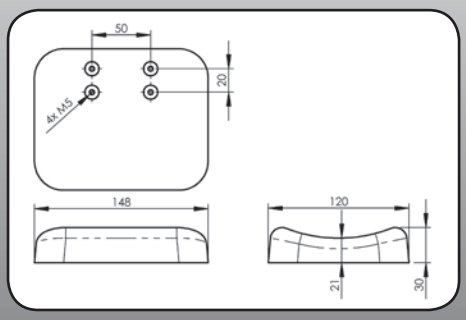



Wadenauflage mit Holzkern |
Calf rest with wood core

Art-Nr.
Art.-No.

PU-W-220-S

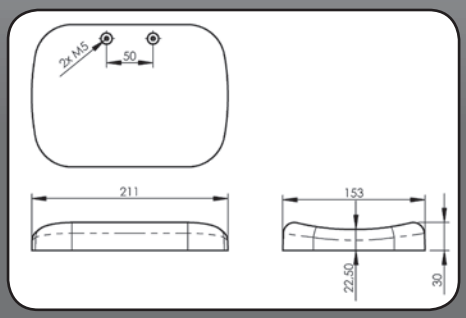

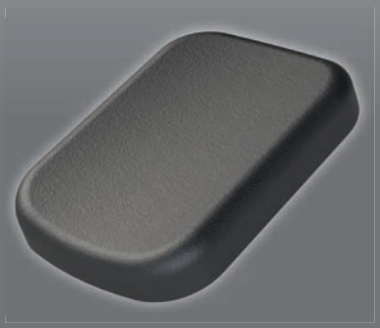

Wadenauflage mit Stahleinlage | Calf rest with steel core

Art-Nr.
Art.-No.

PU-W-220-S-4M5

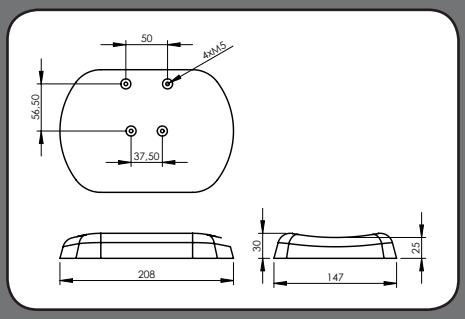

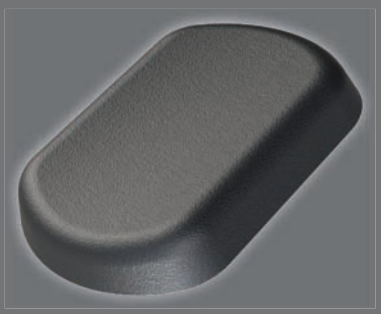

Wadenauflage mit Holzkern |
Calf rest with wood core

Art-Nr.
Art.-No.

PU-W-255-S

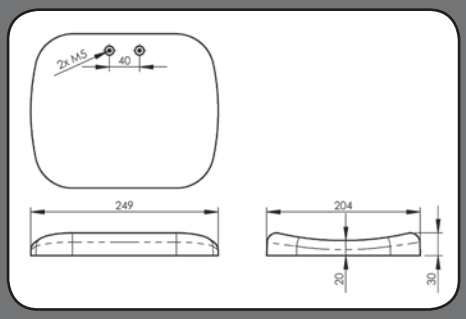

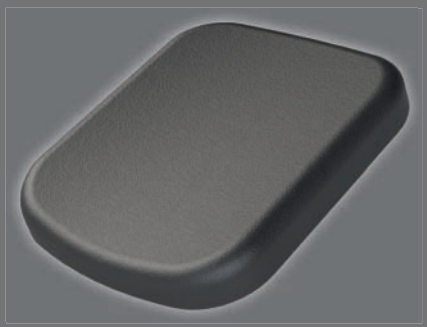

Kniepolster mit Holzkern |
Knee pad with wood core

Art-Nr.
Art.-No.

PU-K-205-S

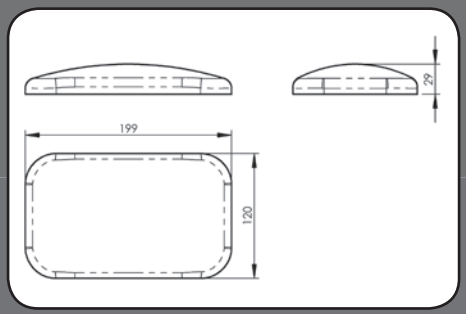



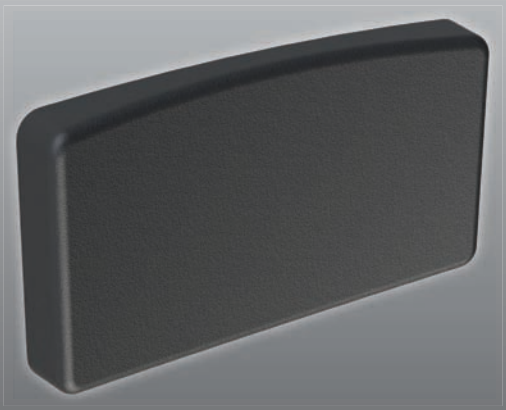

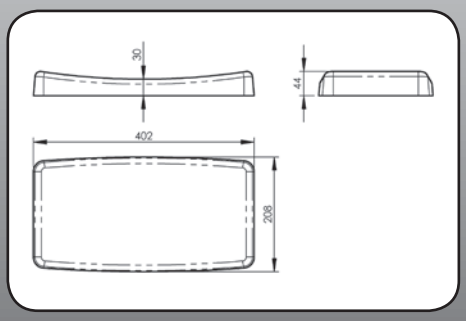

Rückenlehne mit Holzkern | Back pad with wood core

Art-Nr. Art.-No.

PU-RU-400-S

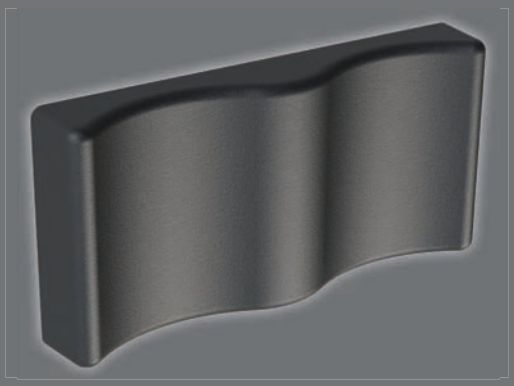

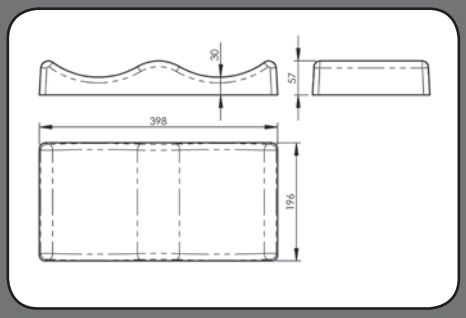

Beinplatte mit Holzkern | Leg rest with wood core

Art-Nr. Art.-No.

PU-BP-400



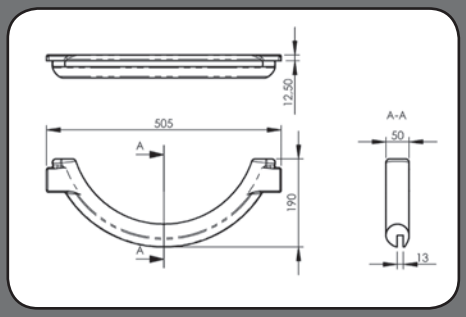

Bauchpolster ohne Einleger | Abdominal pad without core

Art-Nr. Art.-No.

PU-P-500



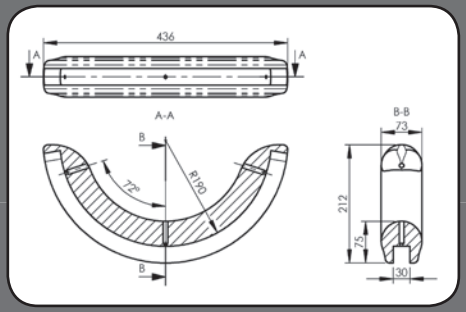

Bauchpolster mit Stahleinlage | Abdominal pad with steel core

Art-Nr. Art.-No.

PU-BP-1-S

Rolko Kohlgrüber GmbH | Telefon: +49 (0) 5425 9402-0 | Fax: +49 (0) 5425 9402-20
Weitere Informationen und technische Daten im Gesamtkatalog oder im Internet: www.rolko.com

Rolle, ohne Einleger |
Roll, without core

D	Art-Nr. Art.-No.
23	PU-R/80-S
31	PU-R/80-S31

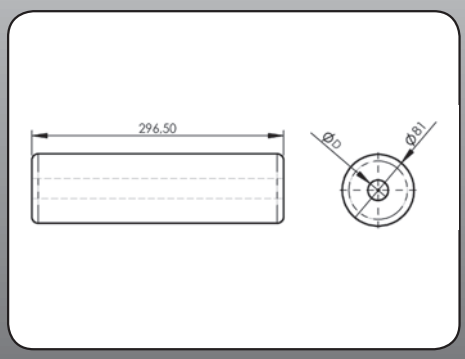

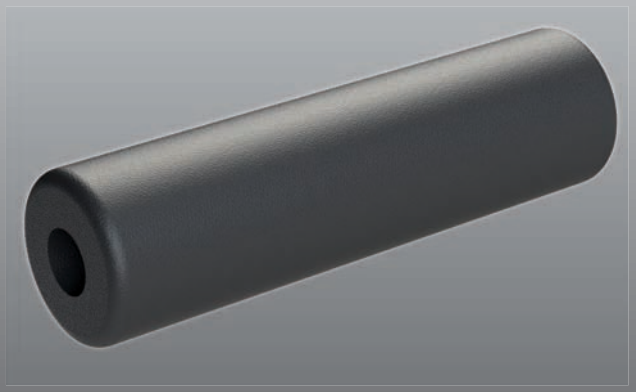

Fußschale mit Aluminiumeinlage |
Foot cup with aluminium core

Art-Nr. Art.-No.
PU-FS-RRD-S

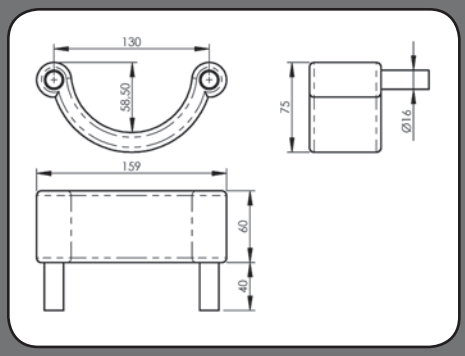

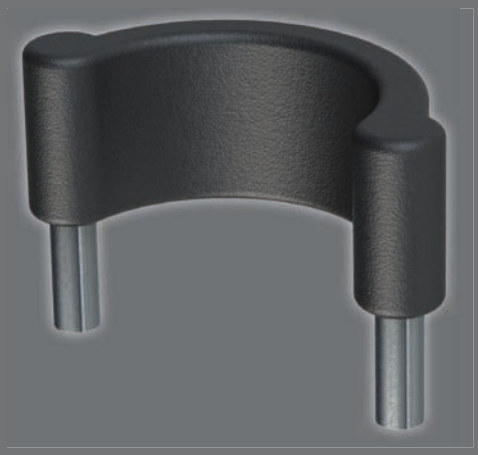

Fußschale ohne Einleger | Foot cup without core

Art-Nr. Art.-No.
PU-FS-RRD-S-OE

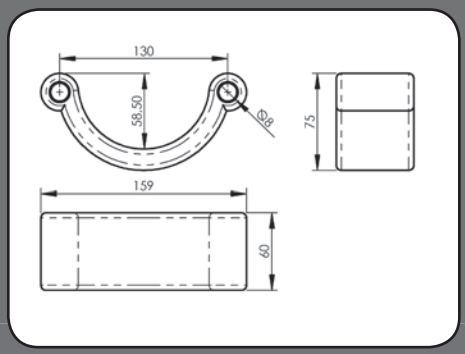

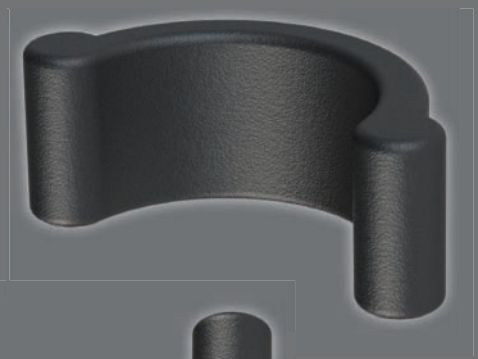

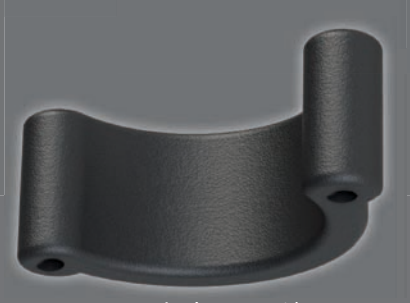

Unterseite | Bottom side

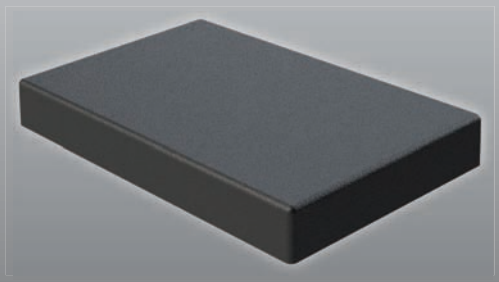

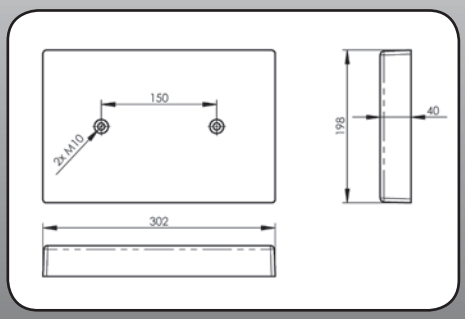

Mit Holzkern |
With wood core

Art-Nr.
Art.-No.

PU-BO-300-S

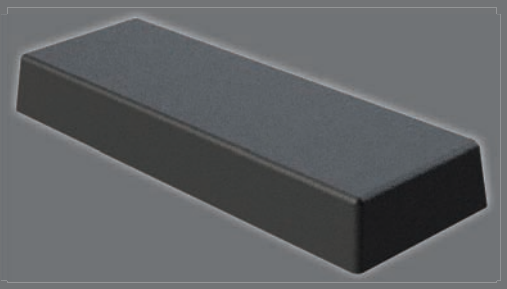

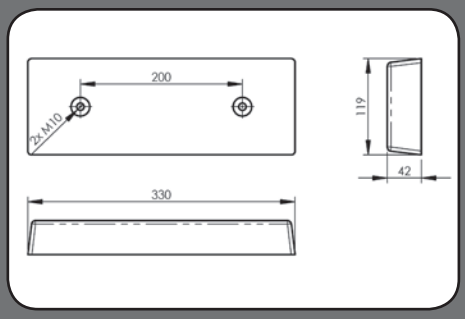

Mit Holzkern |
With wood core

Art-Nr.
Art.-No.

PU-BO-330-S

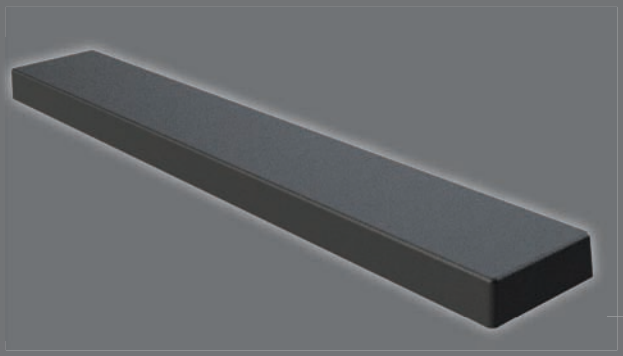

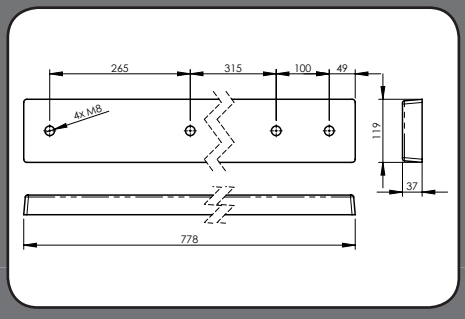

Ohne Einleger |
Without reinforcement

Art-Nr.
Art.-No.

PU-BO-780-S

Rolko Kohlgrüber GmbH | Telefon: +49 (0) 5425 9402-0 | Fax: +49 (0) 5425 9402-20
Weitere Informationen und technische Daten im Gesamtkatalog oder im Internet: www.rolko.com

Our innovations move people ...

B
Breite
Width
(mm)

D
Durchmesser
Diameter
(mm)

E
Lochabstand
Hole distance
(mm)

H
Höhe
Height
(mm)

L
Länge
Length
(mm)

Schelle
Clamp
Schelle
Clamp

Größe
Size
Größe
Size

Art-Nr.
Art.-No.
Artikel-Nummer
Atrticle-number

**Alle Maße sind ca. Angaben.
Abbildungen unverbindlich.
Irrtum und Änderungen vorbehalten.**

All shown sizes and illustrations are non-binding. We reserve the right to make unpublished/unannounced modifications.

Wir liefern gemäß unseren neuesten Verkaufs- und Lieferbedingungen. Nicht alle aufgeführten Produkte sind sofort lieferbar. Eine Mindest-bestellmenge ist für bestimmte Produkte erforderlich.

Delivery according to our latest general terms and conditions. Not all products listed are available from stock. A minimum order quantity may apply for certain products.

Alle Bilder, Texte und Grafiken in unseren Katalogen sind urheberrechtlich geschützt. Jegliche Verwendung bedarf der schriftlichen Zustimmung von Rolko.

All images, texts and graphics in our current catalogues are copyright protected. Any use requires prior written permission from Rolko.



Weitere Befestigungen finden Sie in unserer Katalogrubrik 8 „Zubehör". |
For further fasteners and hardware, please refer to our catalogue section 8 "Accessories".

Rolko®

Our innovations move people ...



Contact

Service Team Germany

Phone: +49 (0) 5425-9402-12
+49 (0) 5425-9402-16

Fax: +49 (0) 5425-9402-20

Service Team International

Phone: +49 (0) 5425-9402-34
+49 (0) 5425-9402-61

Fax: +49 (0) 5425-9402-21

Germany

Rolko Kohlgrüber GmbH
Industriestraße 14
D-33829 Borgholzhausen
Phone +49 (0) 5425 9402-0
Fax +49 (0) 5425 9402-20
info@rolko.com

China

Production
Xiamen Rolko
Wheels & Components Co. Ltd.
Fujian Province
CN-361100 Xiamen

Denmark

Rolko Scandinavia ApS
Suensonsvej 2
DK-8600 Silkeborg
Phone +45 (0) 87 20 18 88
Fax +45 (0) 86 81 86 88
RolkoDK@rolko.com

Netherlands

Rolko Nederland bv
Pakketboot 51
NL-3991 CH Houten
Phone +31 (0) 302 567 890
Fax +31 (0) 842 292 903
RolkoNL@rolko.com

Like us on Facebook

More infos about us? **Scan me!**

www.rolko.com

Version 02/2014

Copyright © Rolko Kohlgrüber GmbH, 2013. Nachdruck, auch auszugsweise, nur mit vorheriger Genehmigung des Herausgebers. Alle Rechte vorbehalten.
Copyright © Rolko Kohlgrüber GmbH, 2013. Reproduction in whole or in part only with prior permission of the publisher. All rights reserved.