Rolko®

Our innovations move people ...

1
2
3
4
5
6
7
8
9

Bereifungen
Tyres

Reha



Copyright aboutpixel.de - Robert Marggraff

Gesamtkatalog
General Catalogue

Version 14.10



ROLKO Xiamen®, China

7500 m² Produktionsfläche | 7500 m² Production Area







ROLKO®

Our innovations move people ...



Kundenspezifische Produktlösungen | Customised product solutions

Wann immer Sie nach neuen, fortschrittlichen Wegen und Lösungen suchen, sprechen Sie einfach mit uns.

Namhafte internationale Markenhersteller vertrauen auf ROLKO-Engineering.

Das ROLKO Team berät Sie gern!

Whenever you are looking for innovative ideas and solutions, just talk to us.

Many international companies trust in ROLKO engineering.

The ROLKO Team will be happy to help you!







move

move

Our innovations move people

move



Inhalt | Content

		Seite | Page
ROLKO-Polyurethan-Reifen | ROLKO Polyurethane Tyres	**ACTIVE** **Leistung und Geschwindigkeit im Aktiv-Bereich** | Agility and speed for activity and performance wheelchairs	6
	BASIC **Mehr Fahrkomfort im Standard-Bereich** | Better riding comfort for standard wheelchairs	7
	MOBILITY **Ansprechendes Design im Bereich 'Mobility'** | Pleasing and modern design for 'mobility' applications	8 - 9
	INDUSTRY **ROLKO-Reifen für Industrieanwendungen** | ROLKO tyres for industrial applications	10
	Montierhebel | Tyre Levers	11
Luftbereifungen | Pneumatic Tyres	**Bereifungen für den Aktiv-Bereich** | Activity Tyres	
	• **SCHWALBE**	12 - 14
	• **KENDA**	15
	Schlauchreifen für Saalsport | Tubular Tyres for Indoor Sports	15
	Bereifungen für manuelle Stühle | Tyres for Manually Operated Wheelchairs	16 - 17
	Bereifungen für Elektro-Rollstühle | Tyres for Electric Wheelchairs	18 - 19
Schläuche | Tubes	**Schläuche** | Tubes	20 - 21
Felgenbänder | Tyre Tapes	**Zum Schutz des Schlauchs vor Beschädigungen** | To protect the tube from damages	22
Pannensichere Bereifungen | Puncture-Proof Tyres	**ROLKO-Inlet: PU-Schaum-Formteilzum Einlegen in Bereifungen** | Molded PU-foam part to insert into tyre	22
	ROLKOSMART **Pannensicheres Reifenfüllsystem** | Puncture-proof tyre filling system	23
	ROLKOFILL **Bereifungen mit pannensicherer Einlage** | Tyres with puncture-proof insert	24 - 25
Sonstiges | Miscellaneous	**Piktogramme** | Icons	26
	Erklärungen | Explanations	26

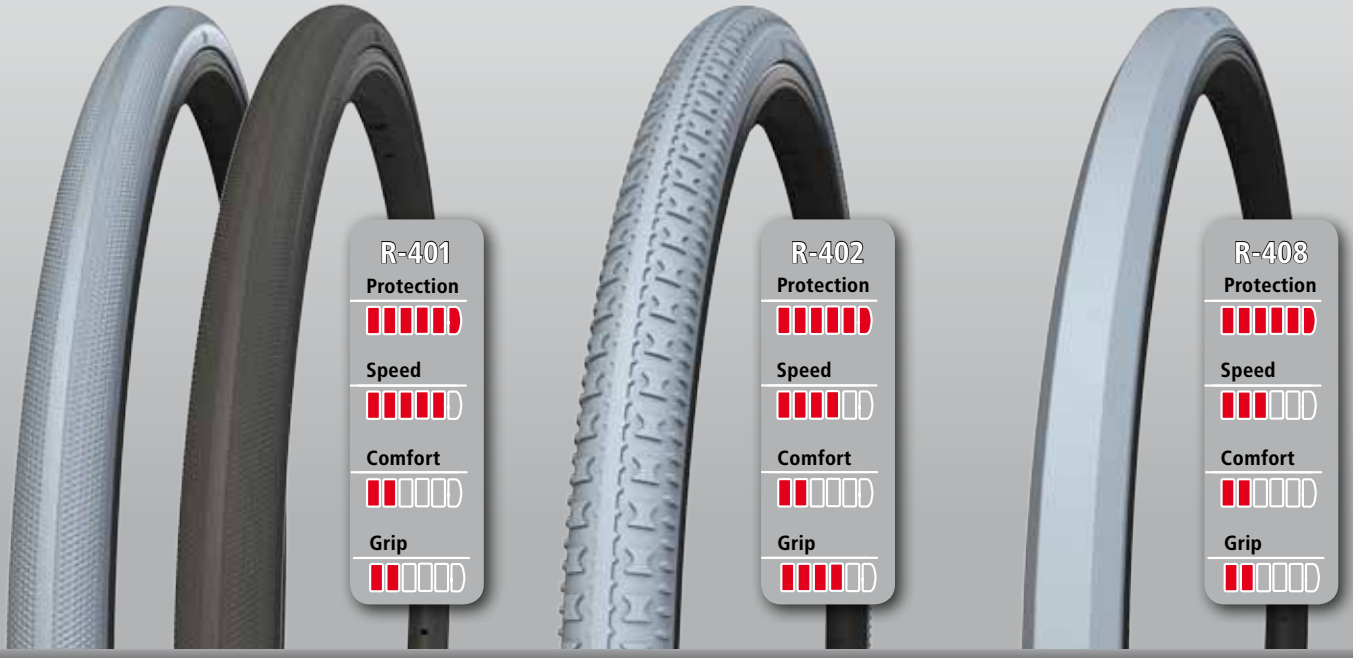

Active

Leistungsfähigkeit und Geschwindigkeit im Aktiv-Bereich |
Agility and speed for activity and performance wheelchairs

Größe Size	ETRTO		Colour				!	Art-Nr. Art.-No.
20 x 1	25-451	R-401	○	497	25	16		PU-R510/25-G-R401-16
22 x 1	25-489	R-401	○	536	25	16		PU-R570/25-G-R401-16
	25-489	R-401	◎	536	25	19		PU-R570/25-G-R401-21
	25-501	R-401	○	548	25	19		PU-R25-501-G-R401-21
24 x 1	25-540	R-401	○	584	25	16		PU-R620/25-G-R401-16
	25-540	R-401	◎	584	25	19		PU-R620/25-G-R401-20
	25-540	R-401	●	584	25	19		PU-R620/25-S-R401-20
	25-540	R 402	◎	584	25	19		PU-R620/25-G-R402-20
	25-540	R 408	○	584	25	19		PU-R620/25-G-R408
25 x 1	25-559	R-401	○	584	25	19		PU-R630/25-G-R401-20
26 x 1	25-590	R-401	○	637	25	19		PU-R670/25-G-R401

Rolko Kohlgrüber GmbH | Telefon: +49 (0) 5425 9402-0 | Fax: +49 (0) 5425 9402-20
Weitere Informationen und technische Daten im Gesamtkatalog oder im Internet: www.rolko.com

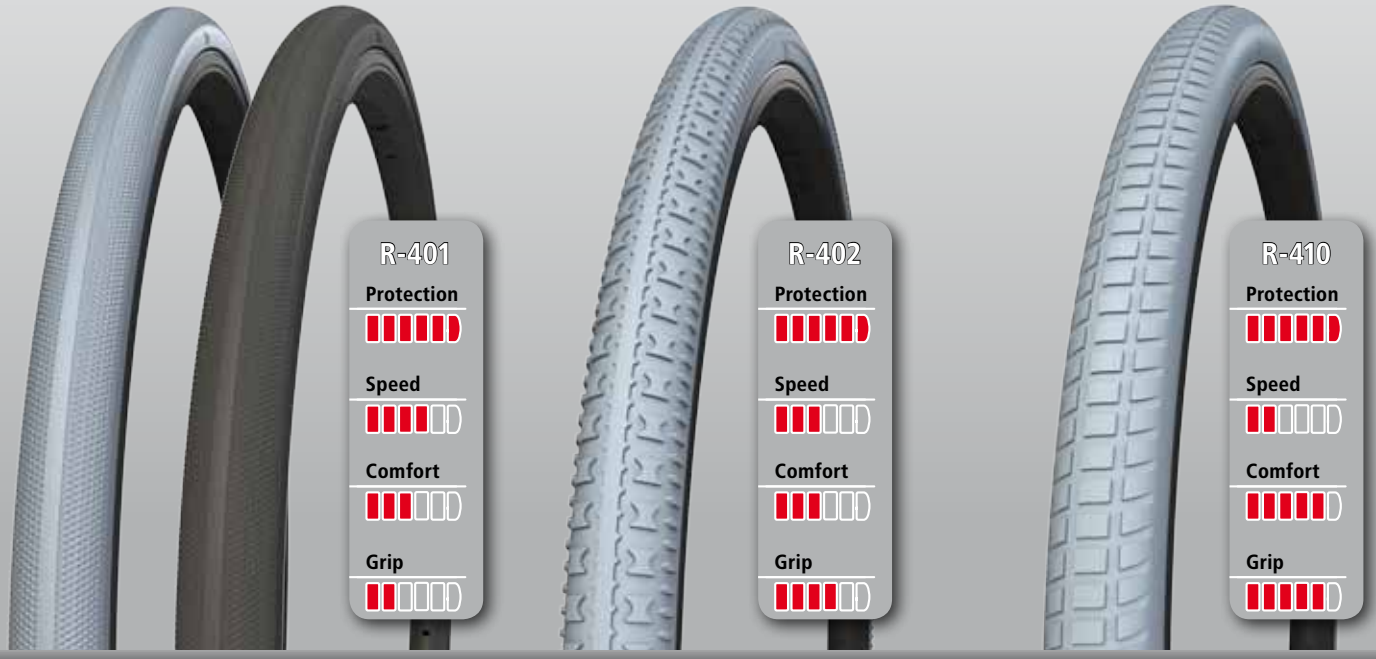

Basic

Mehr Fahrkomfort im Standard-Bereich |
Better riding comfort for standard wheelchairs

Größe Size	ETRTO		Colour				!	Art-Nr. Art.-No.
20 x1 .75	47-406	R-402	○	470	35	25		PU-R510/50-G-R402
20 x 1.3/8	37-451	R-401	○	505	30	19		PU-R510/35-G-R401-21
	37-451	R-402	○	505	30	19		PU-R510/35-G-R402
22 x 1.3/8	37-489	R-401	○	544	30	19		PU-R570/35-G-R401-21
	37-489	R-402	○	544	30	19		PU-R570/35-G-R402
	37-501	R-401	○	556	30	19		PU-R37-501-G-R401
	37-501	R-402	○	556	30	19		PU-R37-501-G-R402
24 x 1.75	47-507	R-402	○	570	35	25		PU-R620/50-G-R402-25
24 x 1.3/8	37-540	R-401	○	593	30	19		PU-R620/35-G-R401
	37-540	R-402	○	593	30	19		PU-R620/35-G-R402
	37-540	R-410	○	593	30	19	**comfort elastic**	PU-R620/35-G-R410
26 x 1.3/8	37-590	R-402	○	639	30	19		PU-R670/35-G-R402



Mobility

Ansprechendes Design im Bereich Mobility |
Pleasing and modern design for 'mobility' applications

Größe Size	ETRTO		Colour				Art-Nr. Art.-No.
10 "	50-152	R 403	○	248	49	28	PU-R250/50-G-R403
	54-152	R 102	●	246	53	28	PU-R250/50-S-R102
12 "	56-203	R 102	●	283	54	31	PU-R290/60-S-R102
	40-203	R 403	○	306	40	28	PU-R300/45-G-R403
	40-203	R 403	●	306	40	28	PU-R300/45-S-R403
	50-203	R 405	○	310	50	28	PU-R305/50-G-R405
	50-203	R 405	●	310	50	28	PU-R305/50-S-R405

Rolko Kohlgrüber GmbH | Telefon: +49 (0) 5425 9402-0 | Fax: +49 (0) 5425 9402-20

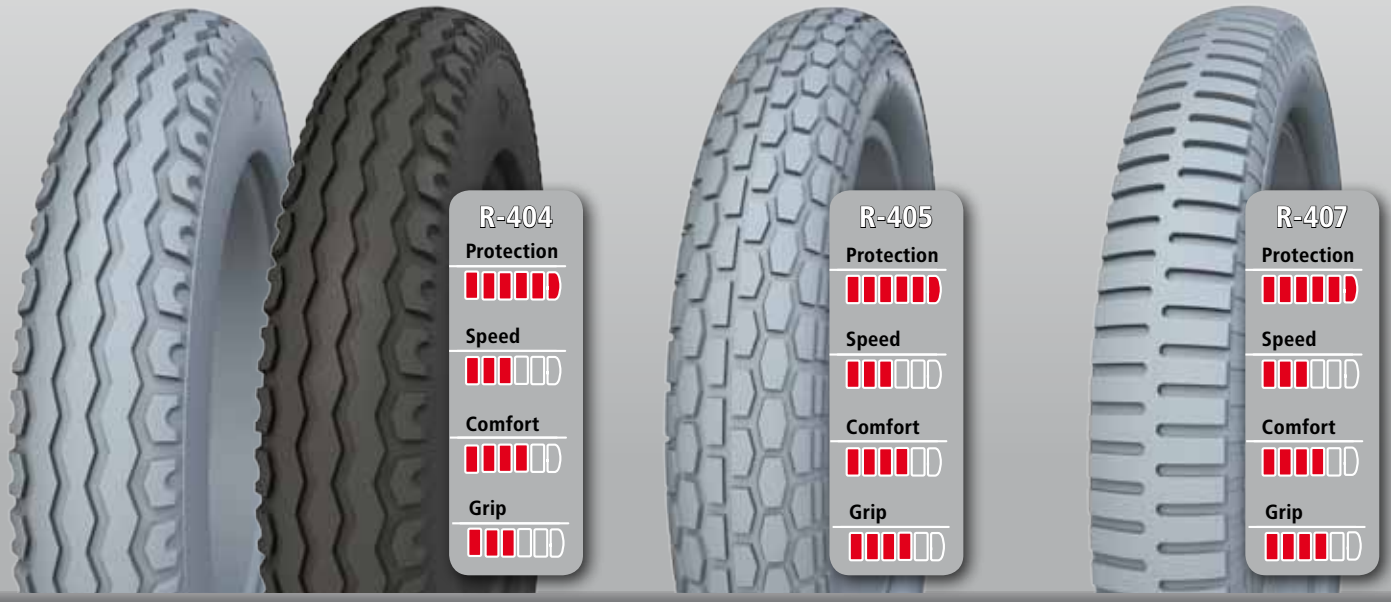

Mobility

Ansprechendes Design im Bereich Mobility |
Pleasing and modern design for 'mobility' applications

Größe Size	ETRTO		Colour				Art-Nr. Art.-No.
12 "	57-203	R 404	○	328	55	28	PU-R320/57-G-R404-28
	57-203	R 404	●	328	55	28	PU-R320/57-S-R404-28
	63-203	R 404	○	325	62	40	PU-R320/63-G-R404
16 "	35-305	R 402	○	370	35	25	PU-R370/35-G-R402
	35-305	R 402	●	370	35	25	PU-R370/35-S-R402
	40-305	R 403	○	396	38	25	PU-R400/40-G-R403
	57-305	R 407	○	391	56	27	PU-R400/57-G-R407



Industry

ROLKO-Reifen für Industrieanwendungen |
ROLKO tyres for industrial applications

Größe Size		Colour				Art-Nr. Art.-No.
2.50-3	R 414	○	209	67	44	PU-R210/65-G-R414
3.00-4	R 103	○	258	80	55	PU-R260/85-G-R103
	R 103	●	258	80	55	PU-R260/85-S-R103
	R 101	○	257	80	55	PU-R260/85-G-R101
	R 101	●	257	80	55	PU-R260/85-S-R101
	R 104	○	258	86	55	PU-R260/85-G-R104
4.00-4	R 101	●	300	91	55	PU-R300x90-S-R101
3.00-8	R 101	●	345	70	40	PU-R350/70-S-R101
	R 101	○	345	70	40	PU-R350/70-G-R101
4.00-8	R 103	●	380	90	65	PU-R400/100-S-R103

Rolko Kohlgrüber GmbH | Telefon: +49 (0) 5425 9402-0 | Fax: +49 (0) 5425 9402-20



Kunststoffhebel für die Montage von PU- und Luftreifen auf Speichenfelgen. Der Hebel schont die Felge bei der Montage vor Kratzern und Schäden. | Plastic tyre lever for the assembly of PU and pneumatic tyres to spoke rims. The tyre lever protects the rim from scratches and other damages during assembly.

Art-Nr.
Art.-No.

ME-PU-RO

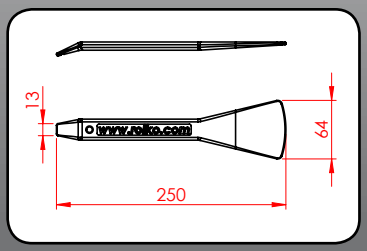



Stahlhebel für die Montage von Reifen | Steel lever for the assembly of tyres

Art-Nr.
Art.-No.

ME-FL

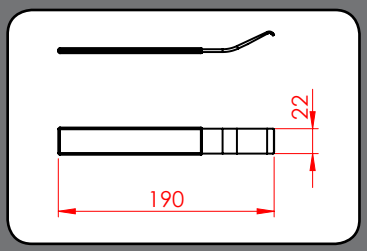



Bereifungen für den Aktiv-Bereich: Schwalbe |
Activity Tyres: Schwalbe



Marathon Plus
Kombiniert Komfort und Leichtlauf von Luftreifen mit der Pannensicherheit von PU-Reifen. Mit der SmartGuard-Pannenschutzeinlage gibt es freie Fahrt durch Scherbenhaufen. Jetzt mit 2grip: Absolut glatte Seitenwände schonen die Hände.

Marathon Plus
A flat-less tyre which combines the comfort and low rolling resistance of a pneumatic tyre with puncture protection of PU tyre. The SmartGuard puncture protection belt can even handle a patch of broken glass. And now with 2grip: Totally smooth sidewalls, gentle for the hands.

Größe Size	ETRTO	Colour	BAR	Art-Nr. Art.-No.
24 x 1	25-540	○/●	6-10	D24x1-GS-MP2G
24 x 1.3/8	37-540	○/●	3,5-6	D24x1.3/8-GS-MP2G
25 x 1	25-559	○/●	6-10	D26x1-559-GS-MP2G
26 x 1	25-590	○/●	6-10	D26x1-GS-MP2G



Marathon Plus Evolution
Panne war gestern! Unplattbar durch SmartGuard; schwarze, langlebige Gummimischung, die keine dunklen Abriebspuren hinterlässt, handschonend durch 2grip

Marathon Plus Evolution
Punctures are a thing of the past!
- flatless SmartGuard
- black, durable rubber compound that does not leave tyre marks
- gentle for the hands with 2grip

Größe Size	ETRTO	Colour	BAR	Art-Nr. Art.-No.
24 x 1	25-540	●	6-10	D24x1-S-MPE
24 x 1.3/8	37-540	●	3,5-6	D24x1.3/8-S-MP2G
25 x 1	25-559	●	6-10	D26x1-559-S-MPE
26 x 1	25-590	●	6-10	D26x1-S-MPE



Marathon Plus Evolution Reflex
Mit Reflex-Streifen auf der Seitenwand

Marathon Plus Evolution Reflex
With reflecting strips on the side walls

22 x 1	25-489	●	6-10	D22x1-S-MPE-REF
24 x 1	25-540	●	6-10	D24x1-S-MPE-REF



Downtown
Allrounder mit Grip und Komfort. Nicht nur für sanfte, sondern auch für harte Strecken geeignet! Mit Pannenschutzeinlage „Kevlar® Guard".

Downtown
All-rounder with grip and comfort. Suitable for both, smooth and rough tracks!
With puncture protection belt "Kevlar® Guard".

Größe Size	ETRTO	Colour	BAR	Art-Nr. Art.-No.
24 x 1	25-540	○/●	6-10	D24x1-G-DT-SW
24 x 1.3/8	37-540	○/●	3,5-5	D24x1.3/8-G-DT

Rolko Kohlgrüber GmbH | Telefon: +49 (0) 5425 9402-0 | Fax: +49 (0) 5425 9402-20

Bereifungen für den Aktiv-Bereich: Schwalbe | Activity Tyres: Schwalbe

RightRun
Ausgestattet mit glatten Seitenwänden und der besonders robusten Gummimischung „Black´n´Roll" im Mittellaufteil des Reifens. Mit Pannenschutzeinlage „Kevlar® Guard".

RightRun
Equipped with smooth sidewalls and extreme rugged "Black´n´Roll" center tread compound. With puncture protection belt "Kevlar® Guard".

Größe Size	ETRTO	Colour	BAR	Art-Nr. Art.-No.
20 x 1	25-451	○/●	6-10	D20x1-RR
22 x 1	25-489	○/●	6-10	D22x1-RR
24 x 1	25-540	○/●	6-10	D24x1-RR
24 x 1	25-540	●/●	6-10	D24x1-RR-B
24 x 1	25-540	●/●	6-10	D24x1-RR-R
25 x 1	23-559	○/●	6-10	D26x1-559-RR
26 x 1	25-590	○/●	6-10	D26x1-RR



RightRun Black Edition
Schwarzes Design mit Pannenschutz-Einlage „Kevlar® Guard".

RightRun Black Edition
Black design edition with puncture protection belt "Kevlar® Guard".

Größe Size	ETRTO	Colour	BAR	Art-Nr. Art.-No.
20 x 1	25-451	●/●	6-10	D20x1-RR-S
22 x 1	25-489	●/●	6-10	D22x1-RR-S
24 x 1	25-540	●/●	6-10	D24x1-RR-S



RightRun Plus
Slickreifen mit dem unplattbaren Pannenschutzgürtel SmartGuard.

RightRun Plus
Slick tyre with the flatless puncture protection belt SmartGuard.

Größe Size	ETRTO	Colour	BAR	Art-Nr. Art.-No.
22 x 1	25-489	○/●	6-10	D22x1-RR-P
24 x 1	25-540	○/●	6-10	D24x1-RR-P



Bereifungen für den Aktiv-Bereich: Schwalbe | Activity Tyres: Schwalbe

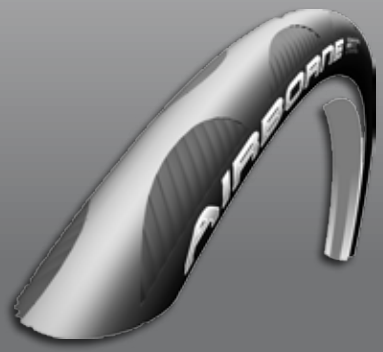

Airborne
Breiter und komfortabler als normale Rollstuhlreifen. Geringes Gewicht und geringer Rollwiderstand geben Schwung - für den Absprung oder für das Vorwärtskommen im Allgemeinen.

Airborne
Wider and more comfortable than a regular wheelchair tyre. Low weight and low rolling resistance provide momentum - for the start and when moving.

Größe Size	ETRTO	Colour	BAR	Art-Nr. Art.-No.
24"	30-540	●	4-6,5	D24x1.20-S-AB
26"	30-559	●	4-6,5	D26x1.20-S-AB



One
Der schnellste und zuverlässigste Reifen, den Schwalbe je hergestellt hat. Faltbar und mit hohem Maß an Pannensicherheit dank dem High-Tech-Faser V-Guard.

One
The fastest and at the same time most reliable tyre ever made by Schwalbe. Foldable and with a high degree of puncture resistance due to the high-tech fiber V-Guard.

Größe Size	ETRTO	Colour	BAR	Art-Nr. Art.-No.
24"	23-540	●	5-10	D24x0.90-S-HS448
26"	23-559	●	5-10	D26x0.90-S-HS448



SpeedAir
Der Spezialist für den Saalsport. Extrem dreh- und rollfreudig. Der Mittelsteg ist asymmetrisch versetzt. Genau auf den negativen Sturz der Laufräder bei Saalsportrollstühlen ausgerichtet.

SpeedAir
The specialist for indoor sports. Exceptionally nimble and easy running. With asymmetric center tread design, matching the wheel chamber angle of indoor wheelchairs.

Größe Size	ETRTO	Colour	BAR	Art-Nr. Art.-No.
24"	20-540	○/●	6-10	D24x3/4-SPA
26"	20-559	○/●	6-10	D26x3/4-SPA-559
26"	20-590	○/●	6-10	D26x3/4-SPA
28"	23-622	○/●	6-10	D28x1-SPA

Rolko Kohlgrüber GmbH | Telefon: +49 (0) 5425 9402-0 | Fax: +49 (0) 5425 9402-20

Bereifungen für den Aktiv-Bereich: Kenda | Activity Tyres: Kenda

KENDA-Bereifungen | KENDA Tyres

Größe Size	ETRTO	Colour	BAR	Art-Nr. Art.-No.
24 x 1	23-540		7,6	D24x1-B-K191
24 x 1	23-540		7,6	D24x1-GE-K191
24 x 1	23-540		7,6	D24x1-R-K191
24 x 1	23-540		7,6	D24x1-S-DR-K196
25 x 1	23-559		7,6	D25x1-B-K191
25 x 1	23-559		7,6	D25x1-GE-K191
25 x 1	23-559		7,6	D25x1-R-K191
26 x 1	23-590		7,6	D26x1-B-K196
26 x 1	23-590		7,6	D26x1-R-K196



Schlauchreifen für Saalsport | Tubular Tyres for Indoor Sports

TUFO-Schlauchreifen für Wulstfelgen
Der Reifen hat eine spezielle Seiten-konstruktion, welche ihn nach dem Auf-pumpen fest auf der Felge hält. Muss nicht auf der Felge verklebt werden.

Tubular tyres TUFO for clincher rim
This tyre has a special side-wall design, which will hold it after inflation firmly on the rim. No need to glue the tyre to the rim.

Größe Size	ETRTO	Colour	BAR	!	Art-Nr. Art.-No.
24 x 1	19-540		12-16	TUFO WS3	SA24x1-WS3-B
25 x 1	21-559		12-16	TUFO MS3	SA25x1-MS3-B
26 x 1	21-590		12-16	TUFO MS3	SA26x1-MS3-B
28 x 1	21-622		12-16	TUFO MS3	SA28x1-MS3-B



Bereifungen für manuelle Stühle | Tyres for Manually Operated Wheelchairs

Profile | Treads


R-102


R-103


R-105


R-106


R-107


R-115

Größe Size	ETRTO		Colour		BAR	!	Art-Nr. Art.-No.
6x1.1/4 (150x30)	32-86	**Decke** | Tyre	○	R-103	2,5		D150/30-G
	32-86	**Decke** | Tyre	○	R-115	2,5		D150/30-G-SL
	32-86	**Decke** | Tyre	●	R-103	2,5		D150/30-S-IA-2802
7x1.3/4 (180x45)	47-93	**Decke** | Tyre	○	R-103	2,5		D180/45-G-SO
	47-93	**Decke** | Tyre	●	R-102	2,5		D180/45-S-IA-2611
8x1.1/4 (200x30)	32-137	**Decke** | Tyre	○	R-103	2,5		D200/30-G
8x2 (200x50)	50-94	**Decke** | Tyre	○	R-103	2,5		D200/50-G-SO
	50-94	**Decke** | Tyre	○	R-116	2,5		D200/50-GBB
	50-94	**Decke** | Tyre	●	R-103	2,5		D200/50-S-SO
10x2 (250x50)	54-152	**Decke** | Tyre	○	R-103	2,5		D250/50-G-I
	54-152	**Decke** | Tyre	●	R-102	2,5		D250/55-S-IA-2611
12.1/2x2.1/4 (310x55)	47-203	**Decke** | Tyre	○	R-105	2,5		D310/55-G-R105
	47-203	**Decke** | Tyre	●	R-105	2,5		D310/55-S-R105
	62-203	**Decke** | Tyre	●	R-102	2,5		D310/55-S-IA-2611
	62-203	**Decke** | Tyre	○	R-106	2,5	**Mittelverstärkt/** Medium-reinforced	D310/55-G-M
	62-203	**Decke** | Tyre	○	R-107	2,7	**Verstärkt/** Reinforced	D310/55-G-V-I
	62-203	**Decke** | Tyre	●	R-107	2,7	**Verstärkt/** Reinforced	D310/55-S-V
16x1.75 (400x45)	47-305	**Decke** | Tyre	○	R-120	3,5		D16x1.75-G
	47-305	**Decke** | Tyre	●	R-120	3,5		D16x1.75-S-BS100

Rolko Kohlgrüber GmbH | Telefon: +49 (0) 5425 9402-0 | Fax: +49 (0) 5425 9402-20

Bereifungen für manuelle Stühle | Tyres for Manually Operated Wheelchairs

Profile | Treads


R-116

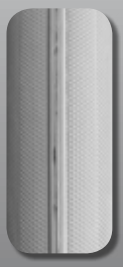
R-118


R-119


R-120


R-124


R-125

Größe Size	ETRTO		Colour		BAR	!	Art-Nr. Art.-No.
20x1 (510x25)	25-451	**Hochdruckdecke** | High-pressure tyre	○	R-118	7,5	PUNCTURE PROTECTION	D20x1-H-G
20x1.3/8 (510x35)	37-451	**Decke** | Tyre	○	R-120	4,0		D20x1.3/8-G
20x1.75 (510x45)	47-406	**Decke mit Reflexstreifen** | Tyre with reflective stripes	●	R-120	2,5-4,0		D20x1.75-S-BS100-REF
22x1 (570x25)	25-489	**Hochdruckdecke** | High-pressure tyre	○	R-118	6-7,5	PUNCTURE PROTECTION	D22x1-H-G-SCHWA
22x1.3/8 (570x35)	37-489	**Decke** | Tyre	○	R-120	4,0		D22x1.3/8-G
	37-501	**Decke** | Tyre	○	R-124	4,0		D22x1.3/8-G-501
24x1 (620x25)	25-540	**Hochdruckdecke** | High-pressure tyre	○	R-118	10	PUNCTURE PROTECTION	D24x1-H-G-SCHWA
	25-540	**Hochdruckdecke** | High-pressure tyre	○/●	R-119	10	PUNCTURE PROTECTION	D24x1-H-GSB
	25-540	**Hochdruckdecke** | High-pressure tyre	○/●	R-118	10	PUNCTURE PROTECTION	D24x1-H-G-SW
	25-540	**Hochdruckdecke** | High-pressure tyre	○	R-103	5-7		D24x1-H-G-IS105
24x1.3/8 (620x35)	37-540	**Decke** | Tyre	○	R-121	4,0		D24x1.3/8-G-SO
	37-540	**Decke** | Tyre	○	R-105	4,0		D24x1.3/8-G
	37-540	**Decke** | Tyre	○	R-103	6,5		D24x1.3/8-G-SUP
	37-540	**Decke** | Tyre	○	R-119	5,0		D24x1.3/8-G-AW
	37-540	**Decke mit Pannenschutz-Gürtel** | Tyre with puncture protection	○	R-121	5,0	PUNCTURE PROTECTION	D24x1.3/8-SAFE-G
24x1.75 (620x45)	47-507	**Decke** | Tyre	○	R-120	3,0		D24x1.75-G
	47-507	Decke | Tyre Schwalbe Land Cruiser	●	R-125	4,5		D24x1.75-S-HS307
	50-507	Decke | Tyre Schwalbe Land Cruiser	●	R-125	4,5		D24x1.90-HS307
26x1.3/8 (670x35)	37-590	**Decke** | Tyre	○	R-119	4,0		D26x1.3/8-G-IS102
26x1.75 (670x45)	47-559	**Decke** | Tyre Schwalbe Land Cruiser	●	R-125	4,5		D26x1.75-S-HS307R

Bereifungen für Elektro-Rollstühle | Tyres for Electric Wheelchairs

Profile | Treads


R-101


R-103


R-104


R-107


R-108


R-109

Größe Size		Colour		BAR	!	Art-Nr. Art.-No.
8.1/2x2 (220/120x50)	**Decke** | Tyre	○	R-103	2,5	4 PR	D220/120-50-G4
2.50-3 (210x65)	**Decke** | Tyre	○	R-109	2,5	4 PR	D210/65-GB4
	Decke | Tyre	○	R-103	2,5	4 PR	D210/65-GR4
	Decke | Tyre	●	R-103	2,5	4 PR	D210/65-SR4
2.80/2.50-4 (230x65)	**Decke** | Tyre	○	R-108	2,5	4 PR	D2.80/2.50-4-GB
	Decke | Tyre	●	R-108	2,5	4 PR	D2.80/2.50-4-SB
	Decke | Tyre	○	R-103	2,5	4 PR	D2.80/2.50-4-GR-IS300
3.00-4 (260x85)	**Decke** | Tyre	○	R-103	2,5	4 PR	D260/85-GR
	Decke | Tyre	○	R-101	2,5	4 PR	D260/85-GB-101
	Decke | Tyre	●	R-101	2,5	4 PR	D260/85-SB-101
	Decke | Tyre	○	R-104	2,5	4 PR	D260/85-G-Racin
	Decke | Tyre	●	R-104	2,5	4 PR	D260/85-S-Racin
4.10/3.50-4	**Decke** | Tyre	○	R-110	2,5	4 PR	D4.10/3.50-4-GB
4.00-5 (330x100)	**Decke** | Tyre	○	R-111	3,5	4 PR	D4.00-5-GB
	Decke | Tyre	●	R-111	3,5	4 PR	D4.00-5-SB-C154
4.10/3.50-5	**Decke** | Tyre	○	R-110	3,5	4 PR	D4.10/3.50-5-GB
	Decke | Tyre	○	R-111	3,5	4 PR	D4.10/3.50-5-C154
3.40/3.00-5	**Decke** | Tyre	○	R-108	3,5	4 PR	D3.40/3.00-5-G-M

Rolko Kohlgrüber GmbH | Telefon: +49 (0) 5425 9402-0 | Fax: +49 (0) 5425 9402-20
Weitere Informationen und technische Daten im Gesamtkatalog oder im Internet: www.rolko.com

Bereifungen für Elektro-Rollstühle | Tyres for Electric Wheelchairs

Profile | Treads


R-110


R-111


R-112


R-113


R-114

Größe Size		Colour		BAR	!	Art-Nr. Art.-No.
3.00-6	**Decke** | Tyre	○	R-104	3,5	4 PR	D3.00-6-GRAC
4.10/3.50-6	**Decke** | Tyre	○	R-110	3,5	4 PR	D4.10/3.50-6-GB
	Decke | Tyre	○	R-113	3,5	4 PR	D4.10/3.50-6-GB-C168
	Decke | Tyre	●	R-110	3,5	4 PR	D4.10/3.50-6-SB
	Decke | Tyre	●	R-113	3,5	4 PR	D4.10/3.50-6-SB-CS
5.30/4.50-6	**Decke** | Tyre	○	R-114	3,5	4 PR	D5.30/4.50-6-GB-C166
13x5.00-6	**Decke** | Tyre	○	R-112	3,5	4 PR	D13x5.00-6-GB
2.50-8	**Decke** | Tyre	○	R-107	2,5	4 PR	D2.50-8-GB4
3.00-8	**Decke** | Tyre	○	R-101	2,5	4 PR	D3.00-8-GB-V
	Decke | Tyre	●	R-101	2,5	4 PR	D3.00-8-SB-V
	Decke | Tyre	○	R-104	2,5	4 PR	D3.00-8-G-Highw
	Decke | Tyre	●	R-104	2,5	4 PR	D3.00-8-S-Highw
3.50-8	**Decke** | Tyre	○	R-113	2,5	4 PR	D3.50-8-GB4
4.00-8 (400x100)	**Decke** | Tyre	○	R-113	2,5	4PR	D400/100-GB
3.00-10	**Decke** | Tyre	○	R-114	2,0	4 PR	D3.00-10-GB
	Decke | Tyre	●	R-114	2,0	4 PR	D3.00-10-SB
	Decke | Tyre	○	R-104	2,5	4 PR	D3.00-10-G-High
3.50-10	**Decke** | Tyre	○	R-114	2,5	4PR	D3.50-10-GB

Schläuche | Tubes

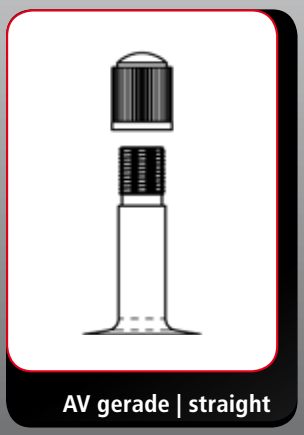

AV gerade | straight

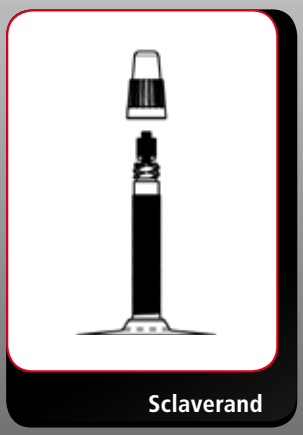

Sclaverand

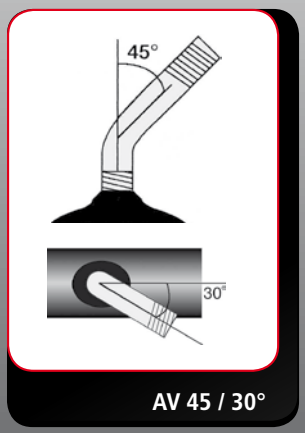

AV 45 / 30°

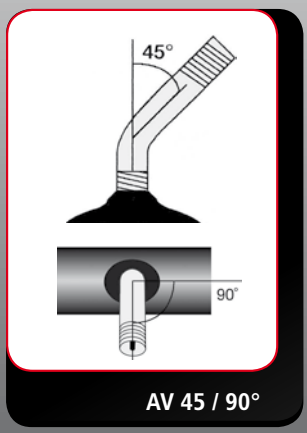

AV 45 / 90°

Schläuche für manuelle Stühle | Tubes for manually operated wheelchairs

Größe Size	ETRTO	Ventil Valve	Art-Nr. Art.-No.
6x1.1/4	32-86	**AV 70/30°**	S150/30-AV
7x1.3/4	47-93	**AV 90/30°**	S200/50-AV-S-INC
7x1.3/4	47-93	**AV 90/90°**	S200/50-AV-N-INC
8x1.1/4	32-137	**AV 45/30°**	S200/30-AV-A-INC
200x50	50-94	**AV 90/30°**	S200/50-AV-S-INC
200x50	50-94	**AV 90/90°**	S200/50-AV-N-INC
10x2	54-152	**AV 45/30°**	S250/50-AV-INC
10x2	54-152	**AV 90/90°**	S250/50-AV-W-INC
10x2	54-152	**AV gerade** | straight	S250/50-AV-G-INC
12.1/2x2.1/4	62-203	**AV gerade** | straight	S310/55-AV
12.1/2x2.1/4	62-203	**AV 90/90°**	S310/55-AV-W
16x1.75	47-305	**AV gerade** | straight	S16x1.75-AV
20x1	25-451	**AV gerade** | straight	S20x1-AV
20x1.3/8	37-451	**AV gerade** | straight	S20x1.3/8-AV
20x2.00	54-406	**AV 90/90°**	S20x2.00-AV-W
22x1	25-489	**AV gerade** | straight	S22x1-AV
22x1.3/8	37-489	**AV gerade** | straight	S22x1.3/8-AV
24x1	25-540	**AV gerade** | straight	S24x1-AV
24x1	25-540	**Sclaverand**	S24x1-SCV
24x1.3/8	37-540	**AV gerade** | straight	S24x1.3/8-AV
24x1.75	47-507	**AV gerade** | straight	S24x1.75-AV
26x1	20-559	**AV gerade** | straight	S26x1-559-AV
26x1	20-559	**Sclaverand**	S26x1-559-SCV
26x1	25-590	**AV gerade** | straight	S26x1-AV
26x1	25-590	**Sclaverand**	S26x1-SCV
26x1.3/8	37-590	**AV gerade** | straight	S26x1.3/8-AV
26x1.75	47-559	**AV gerade** | straight	S26x1.75-AV

Rolko Kohlgrüber GmbH | Telefon: +49 (0) 5425 9402-0 | Fax: +49 (0) 5425 9402-20

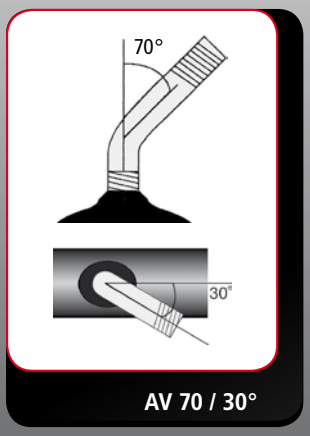

AV 70 / 30°

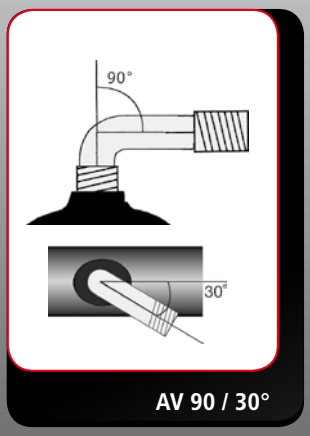

AV 90 / 30°

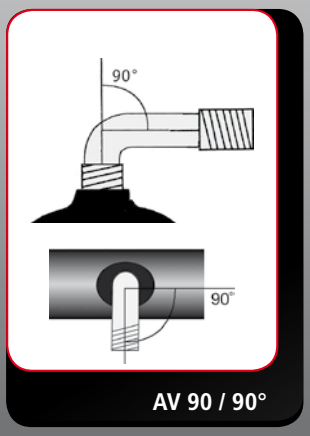

AV 90 / 90°

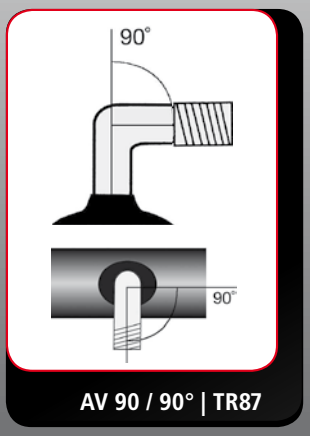

AV 90 / 90° | TR87

Schläuche für Elektro-Rollstühle | Tubes for electric wheelchairs

Größe Size	ETRTO	Ventil Valve	!	Art-Nr. Art.-No.
8.1/2x2 (210x65)	**AV 90/35°**			S220/120-50-AV
2.50-3 (220/120x50)	**AV 90/90°**			S210/65-AV
2.80/2.50-4 (230x65)	**AV 90/90°**		TR 87	S2.50-4-AV
3.00-4 (260x85)	**AV 90/90°**		TR 87	S260/85-AV
4.10/3.50-4	**AV 90/90°**		TR 87	S4.00-4-AV
4.10/3.50-5	**AV 90/90°**		TR 87	S4.10/3.50-5-AV
3.00-6	**AV 90/90°**			S3.00-6-AV
4.10/3.50-6	**AV 90/90°**		TR 87	S4.10/3.50-6-AV
5.30/4.50-6	**AV 90/90°**		TR 87	S5.30/4.50-6-AV
13x5.00-6	**AV 90/90°**		TR 87	S13x5.00-6-AV
13x5.00-6	**AV gerade** | straight			S13x5.00-6-AV-G
2.50-8	**AV 90/90°**		TR 87	S2.50-8-AV-W
3.00-8	**AV 90/90°**		TR 87	S3.00-8-AV
3.00-8	**AV gerade** | straight			S3.00-8-AV-G
3.50-8	**AV 90/90°**		TR 87	S3.50-8-AV-W
4.00-8 (400x100)	**AV gerade** | straight			S400/100-AV
4.00-8	**AV 90/90°**		TR 87	S400/100-AV-W
3.00-10	**AV gerade** | straight			S3.00-10-AV
3.00-10	**AV 90/90°**		TR 87	S3.00-10-AV-W
3.50-10	**AV 90/90°**		TR 87	S3.50-10-AV

Felgenbänder | Tyre Tapes



Zum Schutz des Schlauchs vor Beschädigungen durch Speichenköpfe oder Bohrungen auf der Felgeninnenseite | To protect the tube from damages by spoke ends or holes in the rim inner side

Größe Size	ETRTO	B	!	Art-Nr. Art.-No.
16-20x1.75	406	15	**Gummi |** Rubber	FB16/20-15
20x1.3/8	406	13	**Gummi |** Rubber	FB20x1.3/8
22x1.3/8	489/507	12	**Gummi |** Rubber	FB22x1.3/8
24x1	540	16	**Polyurethane**	FB-PU24x1
24x1.3/8	540	12	**Gummi |** Rubber	FB24x1.3/8
26x1.3/8	590	13	**Gummi |** Rubber	FB26x1.3/8
26x1-599	559	20	**Polyurethane**	FB-PU26x1-559

Rolko-Inlet | Rolko-Inlet



Unsere pannensichere Einlage garantiert Mobilität |
Our puncture-proof core ensures mobility

PU-Schaum-Einlage, lose, zum Einlegen in Bereifungen |
Separated molded PU foam core to insert into tyres

Größe Size		Art-Nr. Art.-No.
16x1.75	35,5 - 37,5	AA16x1.75
20x1.3/8	24 - 26	AA20x1.3/8
22x1	23 - 24	AA22x1
22x1.3/8	27 - 29	AA22x1.3/8
24x1	23 - 24	AA24x1
	20,5 - 21,5	AA24x1-2
24x1.3/8	27 - 29	AA24x1.3/8
	26,5 - 28,5	AA24x1.3/8-1
26x1	23 - 24	AA26x1

Bitte beachten Sie, dass das passende PU-Schaum-Inlet abhängig von dem Bereifungstyp sowie der Felgenbettbreite ist. Falls Sie Fragen dazu haben, kontaktieren Sie uns. Das ROLKO-Team berät Sie gerne! | Please note that the proper fit of the PU-foam insert depends on type of tyre and shape of rim. If your have any questions please contact us. The ROLKO Team will be happy to assist you!

Rolko Kohlgrüber GmbH | Telefon: +49 (0) 5425 9402-0 | Fax: +49 (0) 5425 9402-20
Weitere Informationen und technische Daten im Gesamtkatalog oder im Internet: www.rolko.com

RolkoSMART

Pannensichere Reifen
Puncture-Proof Tyres

Mit einer Füllung aus soft-elastischem Polyurethan machen wir Ihre Luftreifen 100% pannensicher.
With a filling of soft-elastic polyurethane we will make your pneumatic tyres 100% puncture-proof.

Vorteile | Benefits:

- **Gutes Laufverhalten** | Good running properties
- **Garantierte Mobilität** | Guaranteed mobility
- **Fahreigenschaften vergleichbar mit denen eines Luftreifens** | Roll characteristics comparable with a pneumatic tyre
- **Prüfen des Luftdrucks nun überflüssig** | Voids repetitive checking of the air pressure
- **Schwankungen des Drucks einer Luftbefüllung entfallen** | Eliminates fluctuation of tyre pressure
- **Geringe Abnutzung durch stets optimalen Reifendruck** | Ensures low tyre wear due to constant tyre pressure
- **Räder können nachträglich pannensicher gemacht werden** | Possibility to retrofit with RolkoSMART at any time
- **Praktisch jede Reifengröße mit RolkoSMART befüllbar** | RolkoSMARt is compatible with almost every tyre size

Kontaktieren Sie das ROLKO-Team für weitere Details und Preise. Wir beraten Sie gerne! |
Contact your ROLKO Team for further details and prices. We will be more than happy to advise you!

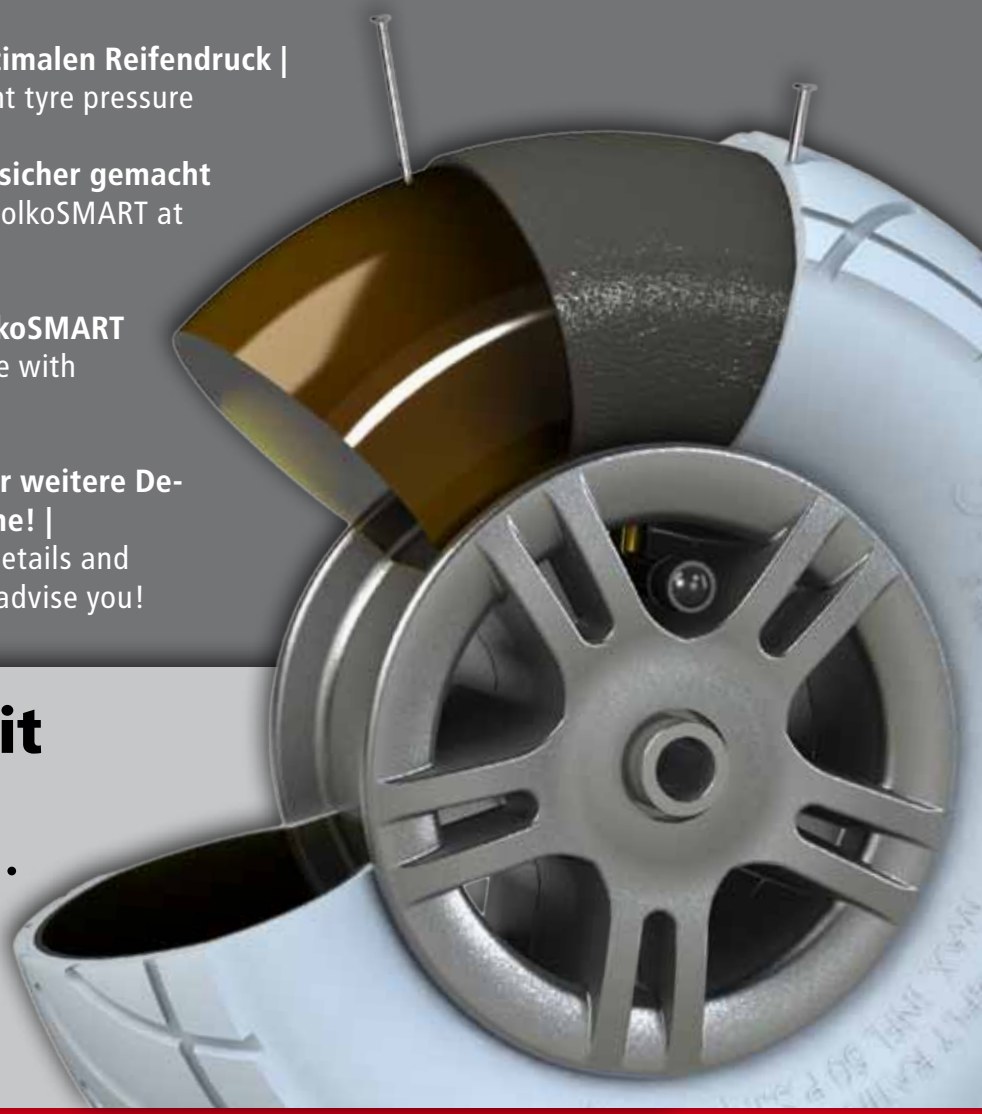

Pannensicherheit maßgeschneidert, je nach Einsatzfall.

Puncture Protection completely customized, according to application.

RolkoFILL

Unsere Bereifungen mit pannensicherer Einlage

Our tyres with puncture proof insert

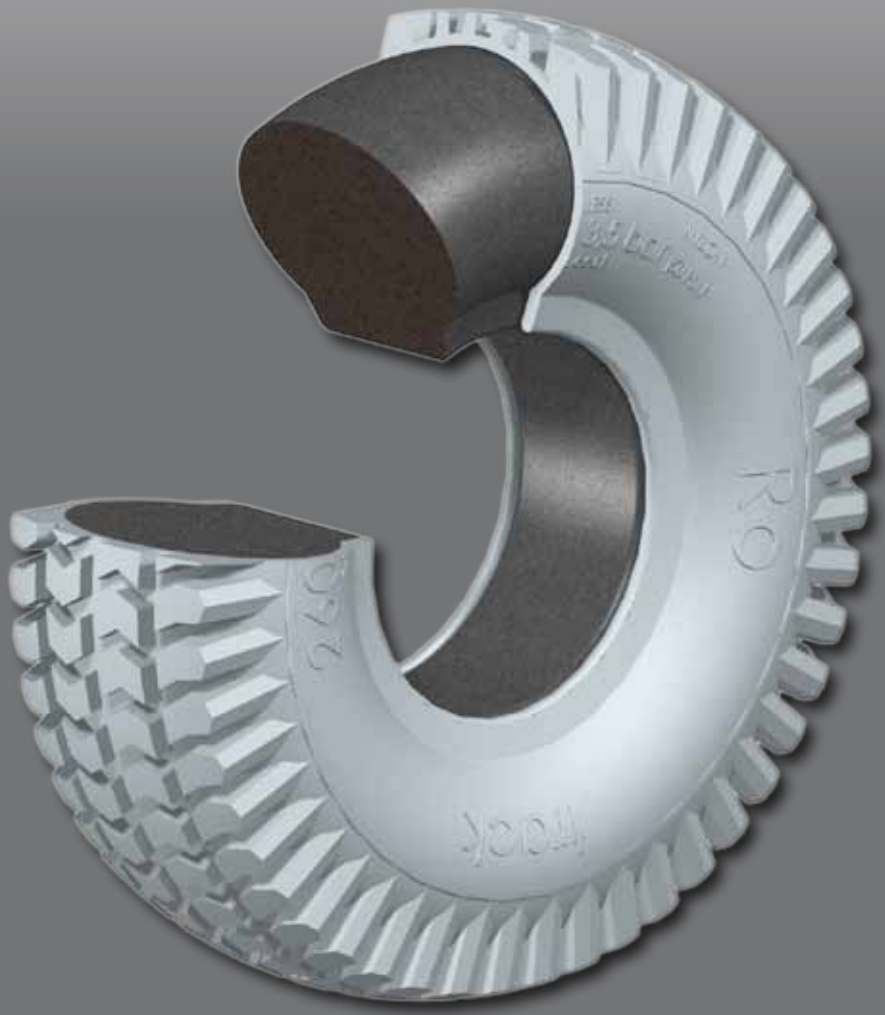



***Bitte prüfen Sie die Felgenbettbreite! |**
*Please check the rim-base width!



Rolko Kohlgrüber GmbH | Telefon: +49 (0) 5425 9402-0 | Fax: +49 (0) 5425 9402-20
Weitere Informationen und technische Daten im Gesamtkatalog oder im Internet: www.rolko.com

Profile | Treads



Bereifungen mit pannensicherer Einlage für 2-teilige Felgen | Tyres with puncture-proof insert for 2-part rims

Größe Size	Colour		*	Art-Nr. Art.-No.
7x1.3/4		R-103	28	FL180/45-DG
200 x 50		R-103	28	AA200/50-DG-IA2802
2.50-3		R-103	42	FL2.50-3-DGR
2.50-3		R-109	42	FL2.50-3-DG
2.80/2.50-4		R-103	55	AA2.80-2.50-4-DGR
2.80/2.50-4		R-108	55	AA2.80-2.50-4-DGM
3.00-4		R-101	55	AA260/85-DGB
3.00-4		R-104	55	AA260/85-DG-RAC
4.00-5		R-111	65	AA4.00-5-DGB-65
12.1/2x2.1/4		R-107	46	AA310/55-M-DGV-INV
3.00-8		R-101	38	AA3.00-8-DGB
3.00-8		R-104	38	AA3.00-8-DG-HIG

Piktogramme | Icons



Artikel-Nummer
Article number



Ausführung
Model



Breite
Width
(mm)

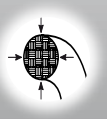

Einlage-Durchmesser
Insert diameter
(mm)



ETRTO-Größe
ETRTO size



Farbe der Bereifung
Tyre colour



Farbe
Colour



Felgenbettbreite
Rim-base width
(mm)



Größe
Size



Luftdruck
Pressure
(bar)



Profil
Tread



Reifenbreite
Tyre width
(mm)



Raddurchmesser
Wheel diameter
(mm)



Ventil
Valve

Erklärungen | Explanations

ETRTO:
European **T**yre and **R**im **T**echnical **O**rganisation
XX - **YYY** z.B. **37** - **540** (= 24 x 1.3/8)

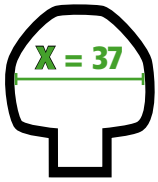

Bereifung I Tyre

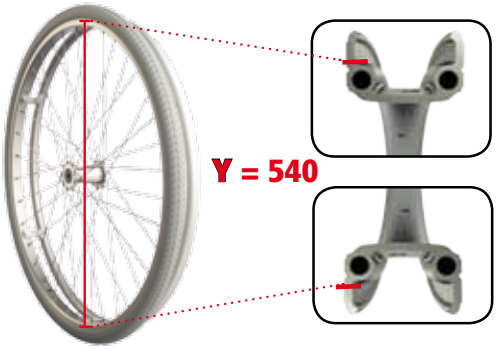

XX = **Reifenbreite (mm) I**
Tyre width (mm)

YYY = **Felgenaußendurchmesser bzw. Reifeninnendurchmesser (mm) I**
Outside diameter rim or inside diameter tyre (mm)



Felgenbettbreite | Width of rim-base

Reifengrößen-Übersicht: rolko.com
Table of common tyre sizes: rolko.com

Rolko Kohlgrüber GmbH | Telefon: +49 (0) 5425 9402-0 | Fax: +49 (0) 5425 9402-20
Weitere Informationen und technische Daten im Gesamtkatalog oder im Internet: www.rolko.com

Rolko®

Our innovations move people ...

**Alle Maße sind ca. Angaben.
Abbildungen unverbindlich.
Irrtum und Änderungen vorbehalten.**

Wir liefern gemäß unseren neuesten Verkaufs- und Lieferbedingungen. Nicht alle aufgeführten Produkte sind sofort lieferbar. Eine Mindestbestellmenge ist für bestimmte Produkte erforderlich.

Alle Bilder, Texte und Grafiken in unseren Katalogen sind urheberrechtlich geschützt. Jegliche Verwendung bedarf der schriftlichen Zustimmung von ROLKO.

All shown sizes and illustrations are non-binding. We reserve the right to make unpublished/unannounced modifications.

Delivery according to our latest general terms and conditions. Not all products listed are available from stock. A minimum order quantity may apply for certain products.

All images, texts and graphics in our current catalogues are copyright protected. Any use requires prior written permission from ROLKO.

iMPAC **Jetzt von ROLKO** | Now by ROLKO



Rolko®

Our innovations move people ...



Verkaufsteam | Sales Team

Deutschland / Österreich

Tel.: +49 (0) 5425-9402-12
+49 (0) 5425-9402-16

Fax: +49 (0) 5425-9402-20
E-Mail: bestellung@rolko.com

International

Phone: +49 (0) 5425-9402-34
+49 (0) 5425-9402-61

Fax: +49 (0) 5425-9402-21
E-mail: order@rolko.com

Follow @rolko

Like us on Facebook

More infos about us? Scan me!

Germany

Rolko Kohlgrüber GmbH
Industriestraße 14 - 16
D-33829 Borgholzhausen
Phone +49 (0) 5425 9402-0
Fax +49 (0) 5425 9402-20
info@rolko.com

China

Production
Xiamen Rolko
Wheels & Components Co. Ltd.
Fujian Province
CN-361100 Xiamen

Denmark

Rolko Scandinavia ApS
Suensonsvej 2
DK-8600 Silkeborg
Phone +45 (0) 87 20 18 88
Fax +45 (0) 86 81 86 88
RolkoDK@rolko.com

Netherlands

Rolko Nederland bv
Pakketboot 51
NL-3991 CH Houten
Phone +31 (0) 302 567 890
Fax +31 (0) 842 292 903
RolkoNL@rolko.com

www.rolko.com

Version 10/2014

Copyright © ROLKO Kohlgrüber GmbH, 2013. Nachdruck, auch auszugsweise, nur mit vorheriger Genehmigung des Herausgebers. Alle Rechte vorbehalten.
Copyright © ROLKO Kohlgrüber GmbH, 2013. Reproduction in whole or in part only with prior permission of the publisher. All rights reserved.