Rolko®

Our innovations move people ...

Lenkgabeln
Steering Forks

Reha



Gesamtkatalog
General Catalogue



Rolko®

Our innovations move people ...



Für höchste Anforderungen: ROLKO Lenkgabeln aus einer aushärtbaren Aluminiumlegierung und mit kratzfest eloxierter Oberfläche sind robust und langlebig. Farbe, Maße und Design passen wir gerne individuell an Ihre Produkte an!

ROLKO Lenkgabeln aus einem glasfaserverstärktem Kunststoff sind in verschiedenen Größen und Ausführungen verfügbar. Dazu bieten wir passende Befestigungen für die unterschiedlichsten Anwendungen. Natürlich gehen wir auch auf Ihre Farbwünsche und Designideen ein und unterstützen Sie von der Entwicklung bis hin zur Serienfertigung.

For the most demanding application: ROLKO **steering forks** from a treatable aluminium alloy and with scratch resistant anodized surface are robust and durable. We will be happy to fit colour, sizes and design to your individual needs!

ROLKO **steering forks** of a glass fiber reinforced plastic are available in various shapes and sizes. In addition we offer a selection of matching fasteners for a variety of applications. Of course, we also cater to your wishes and ideas for colour and design and assist you from concept through development to serial production.



ROLKO fertigt komplette Baugruppen, ganz nach Ihren Wünschen: Räder, Lenkgabeln und Zubehör. Sprechen Sie uns an! Wir beraten Sie gerne.

ROLKO manufactures complete assemblies, according to your specific needs: wheels, steering forks and accessories. Do not hesitate to contact us!

move
move
Our innovations move people
move

Inhalt | Content

	Seite | Page
Lenkgabeln aus Kunststoff | Steering Forks in Plastic	06 - 09
Lenkgabeln aus Kunststoff mit Richtungsfeststeller | Steering Forks in Plastic with Directional Lock	10
Design-Lenkgabeln aus Aluminium | Custom Steering Forks in Aluminium	11
Lenkgabeln aus Aluminium | Steering Forks in Aluminium	12 - 14
Gewindebolzen aus Stahl | Threaded Studs in Steel	15
Verlagerungssätze aus Aluminium | Bearing/Bushing Kits in Aluminium	16
Quick-Release-Achse | Quick Release Axle	17
Exzentermuttern | Eccentric Nuts	17
Verlagerungssätze aus Stahl | Bearing/Bushing Kits in Steel	18
Piktogramme | Icons	19

Lenkgabeln aus Kunststoff | Steering Forks in Plastic



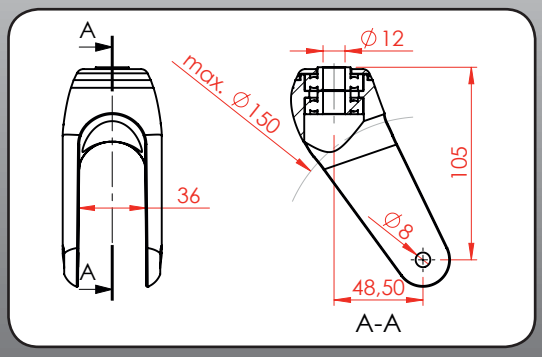

Für Räder bis 150 mm Ø |
For wheels up to 150 mm Ø

D		Art-Nr. Art.-No.
12	36	LG-K-150-36-12



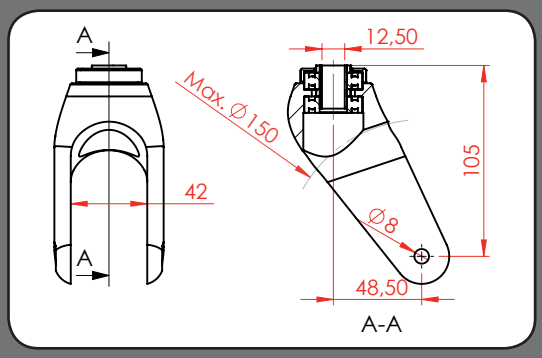

Für Räder bis 150 mm Ø |
For wheels up to 150 mm Ø

D		Art-Nr. Art.-No.
12	42	LG-K-150-15/12



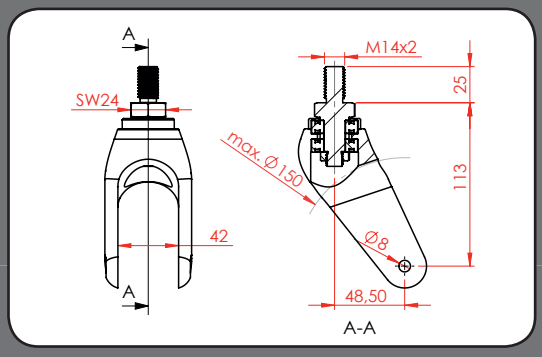

Für Räder bis 150 mm Ø, mit Gewindebolzen M14 | For wheels up to 150 mm Ø, including M14 stud

		Art-Nr. Art.-No.
M14	42	LG-K-150-M14

Rolko Kohlgrüber GmbH | Telefon: +49 (0) 5425 9402-0 | Fax: +49 (0) 5425 9402-20
Weitere Informationen und technische Daten im Gesamtkatalog oder im Internet: www.rolko.com

Für Räder bis 200 mm Ø |
For wheels up to 200 mm Ø

D		Art-Nr. Art.-No.
12	46	LG-K-200-46-12-1L

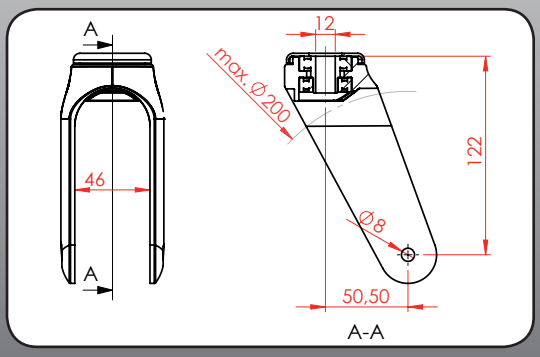



Für Räder bis 200 mm Ø |
For wheels up to 200 mm Ø

D		Art-Nr. Art.-No.
12	46	LG-K-200-46-12-2L

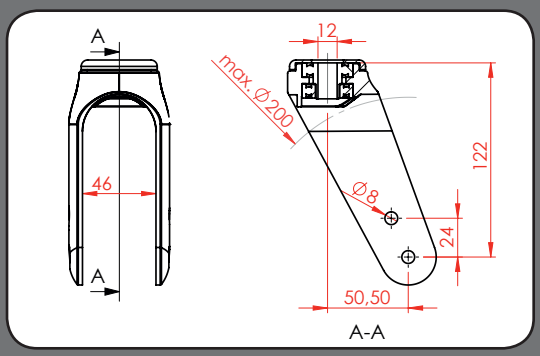



Für Räder bis 200 mm Ø, mit Gewindebolzen M14 | For wheels up to 200 mm Ø, including M14 stud

		Art-Nr. Art.-No.
M14	46	LG-K-200-46-M14-2L

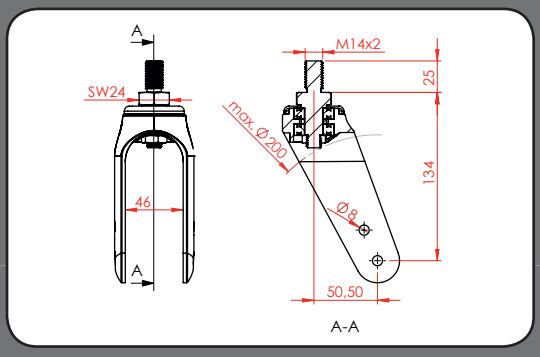



Lenkgabeln aus Kunststoff | Steering Forks in Plastic



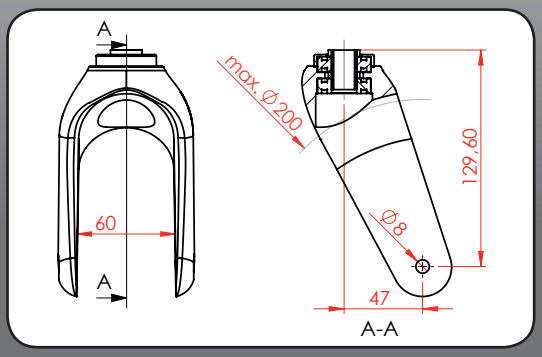

Für Räder bis 200 mm Ø |
For wheels up to 200 mm Ø

D		Art-Nr. Art.-No.
12	60	LG-K-200-15/12



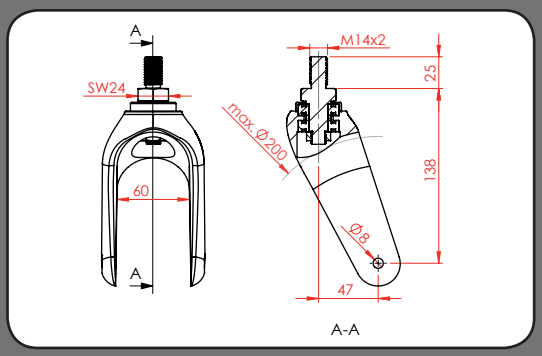

Für Räder bis 200 mm Ø, mit Gewindebolzen M14 | For wheels up to 200 mm Ø, including stud M14

		Art-Nr. Art.-No.
M14	60	LG-K-200-M14

Rolko Kohlgrüber GmbH | Telefon: +49 (0) 5425 9402-0 | Fax: +49 (0) 5425 9402-20

Für Räder bis 200 mm Ø |
For wheels up to 200 mm Ø

D		Art-Nr. Art.-No.
12	60	LG-K-200-15/12-2L

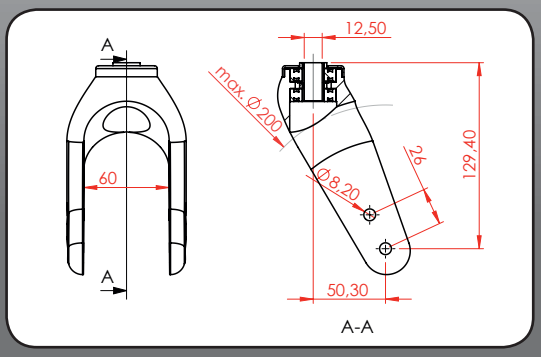



Für Räder bis 200 mm Ø, mit Gewindebolzen M14 | For wheels up to 200 mm Ø, including stud M14

		Art-Nr. Art.-No.
M14	60	LG-K-200-M14-2L

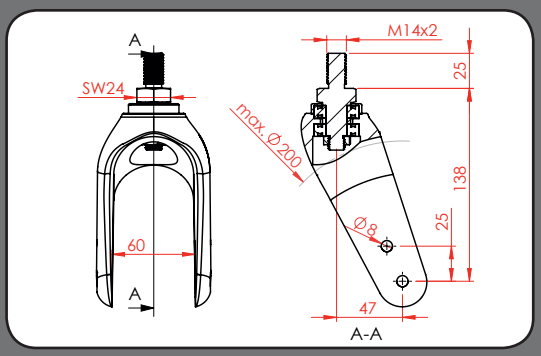



Lenkgabeln aus Kunststoff mit Richtungsfeststeller | Plastic Steering Forks with Directional Lock



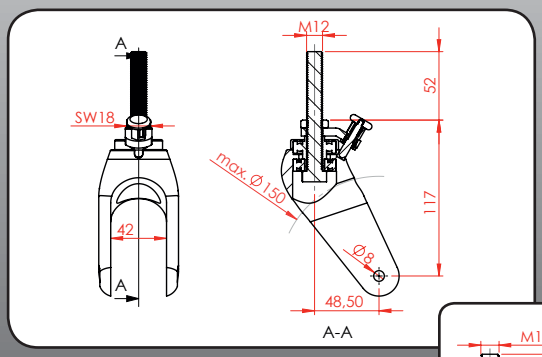

M12

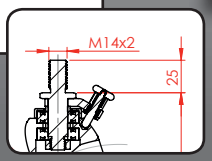

M14

Für Räder bis 150 mm Ø, mit Gewindebolzen | For wheels up to 150 mm Ø, including stud

		Art-Nr. Art.-No.
M12	42	LG-K-150-12-RI
M14	42	LG-K-150-M14-RI



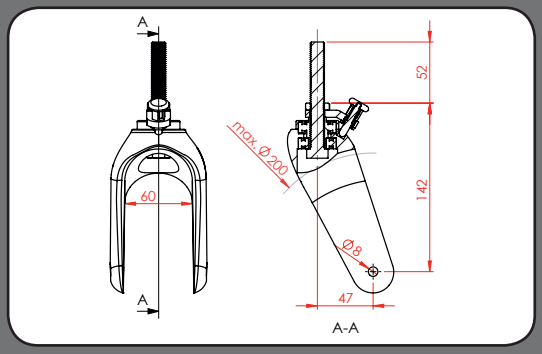

Für Räder bis 200 mm Ø, mit Gewindebolzen M12 | For wheels up to 200 mm Ø, including M12 stud

		Art-Nr. Art.-No.
M12	60	LG-K-200-12-RI



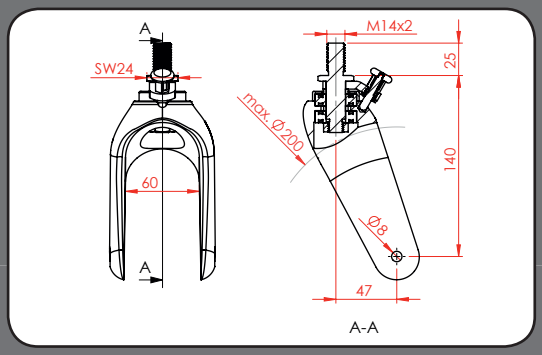

Für Räder bis 200 mm Ø, mit Gewindebolzen M14 | For wheels up to 200 mm Ø, including M14 stud

		Art-Nr. Art.-No.
M14	60	LG-K-200-M14-RI

Rolko Kohlgrüber GmbH | Telefon: +49 (0) 5425 9402-0 | Fax: +49 (0) 5425 9402-20
Weitere Informationen und technische Daten im Gesamtkatalog oder im Internet: www.rolko.com

Design-Lenkgabeln aus Aluminium | Custom Steering Forks in Aluminum

Für Räder bis 150 mm Ø |
For wheels up to 150 mm Ø

D		Art-Nr. Art.-No.
12	46	LG-A-C-150-S
16	46	LG-A-C-150-16S
M14x1	46	LG-A-C-150-S-M14

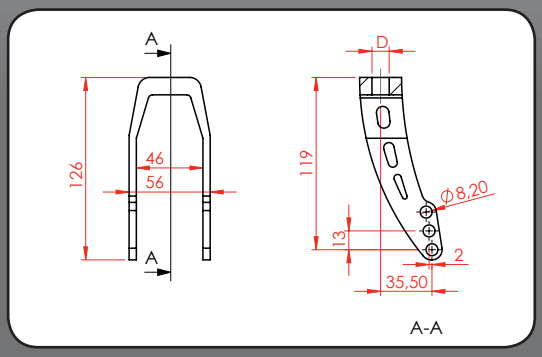



Für Räder bis 200 mm Ø |
For wheels up to 200 mm Ø

D		Art-Nr. Art.-No.
12	46	LG-A-C-200-S
16	46	LG-A-C-200-16S
M14x1	46	LG-A-C-200-S-M14

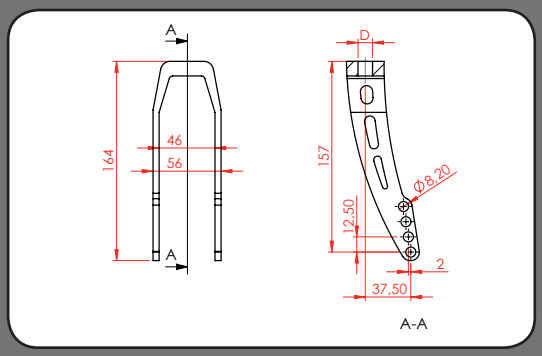



Profiltypen | Fork Shapes

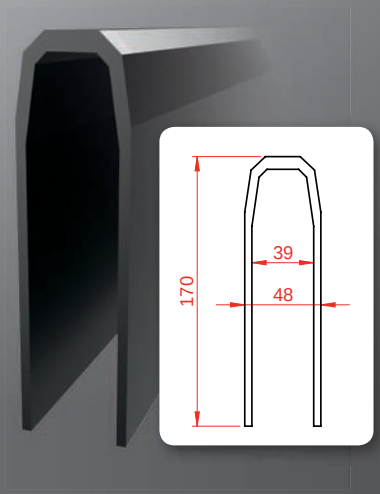

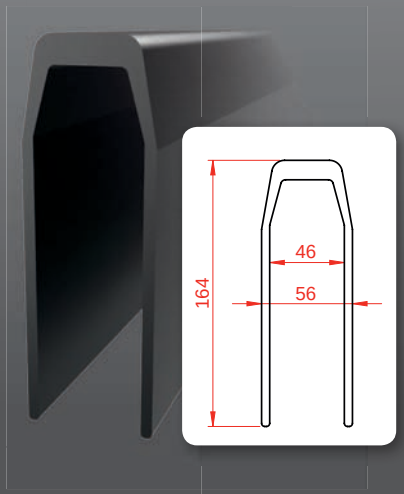

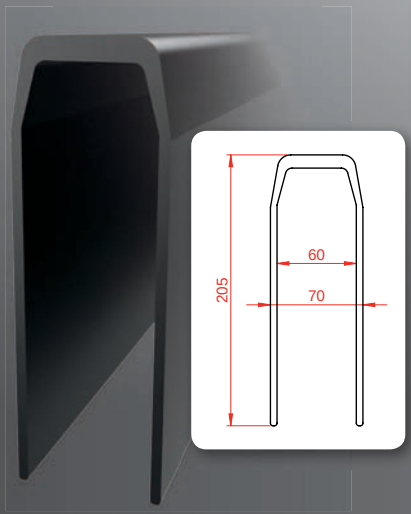



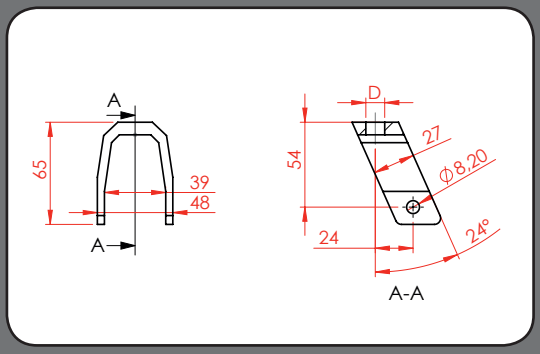

Für Räder bis 80 mm Ø |
For wheels up to 80 mm Ø

D		Art-Nr. Art.-No.
12	39	LG-A-80-39-12S
16	39	LG-A-80-39-16S
M14x1	39	LG-A-80-39-M14



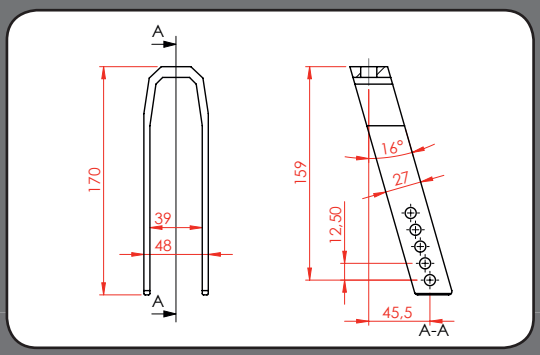

Für Räder bis 200 mm Ø |
For wheels up to 200 mm Ø

D		Art-Nr. Art.-No.
12	39	LG-A-200-39-12S
16	39	LG-A-200-39-16S
M14x1	39	LG-A-200-39-M14

Rolko Kohlgrüber GmbH | Telefon: +49 (0) 5425 9402-0 | Fax: +49 (0) 5425 9402-20
Weitere Informationen und technische Daten im Gesamtkatalog oder im Internet: www.rolko.com

Für Räder bis 100 mm Ø |
For wheels up to 100 mm Ø

D		Art-Nr. Art.-No.
12	46	LG-A-100-12S
16	46	LG-A-100-16S
M14x1	46	LG-A-100-M14

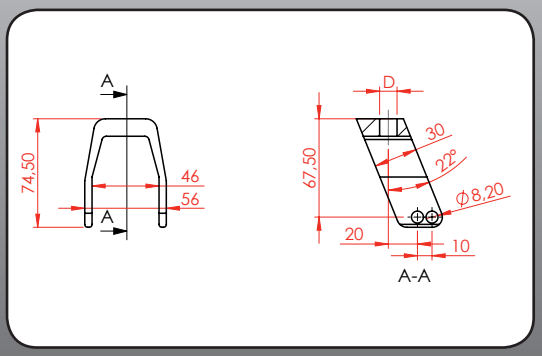



Für Räder bis 150 mm Ø |
For wheels up to 150 mm Ø

D		Art-Nr. Art.-No.
12	46	LG-A-150-12S
16	46	LG-A-150-16S
M14x1	46	LG-A-150-M14

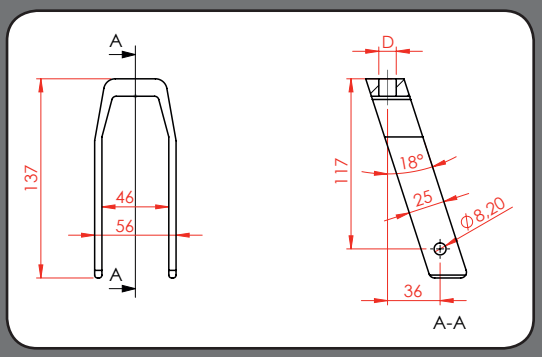



Für Räder bis 200 mm Ø |
For wheels up to 200 mm Ø

D		Art-Nr. Art.-No.
12	46	LG-A-200-12S
16	46	LG-A-200-16S
M14x1	46	LG-A-200-M14

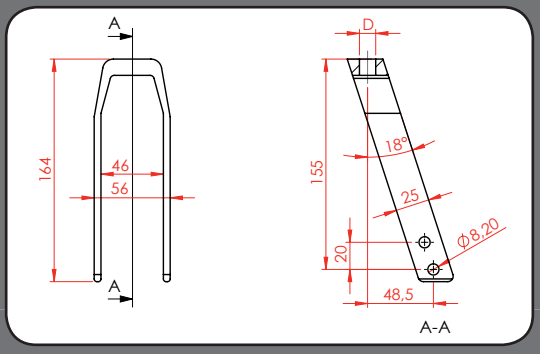



Lenkgabeln aus Aluminium | Steering Forks in Aluminum



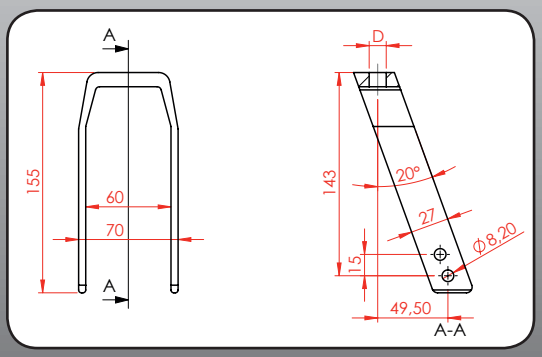

Für Räder bis 200 mm Ø |
For wheels up to 200 mm Ø

D		Art-Nr. Art.-No.
12	60	LG-A-200-60-12S
16	60	LG-A-200-60-16S
M14x1	60	LG-A-200-60-M14



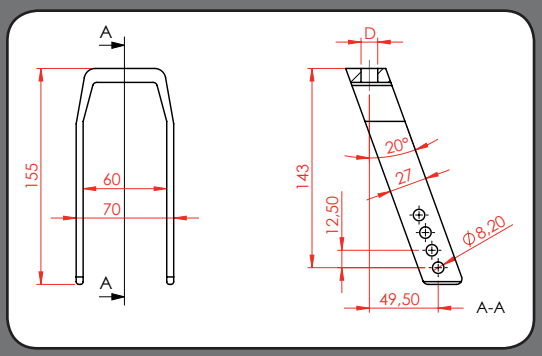

Für Räder bis 200 mm Ø |
For wheels up to 200 mm Ø

D		Art-Nr. Art.-No.
12	60	LG-A-200-60-12S-4L
16	60	LG-A-200-60-16S-4L
M14x1	60	LG-A-200-60-M14-4L



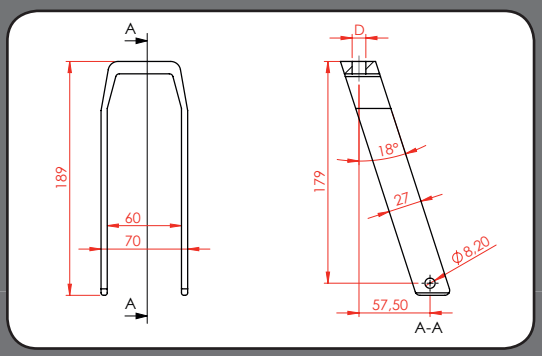

Für Räder bis 310 mm Ø |
For wheels up to 310 mm Ø

D		Art-Nr. Art.-No.
12	60	LG-A-310-60-12S
16	60	LG-A-310-60-16S
M14x1	60	LG-A-310-60-M14

Rolko Kohlgrüber GmbH | Telefon: +49 (0) 5425 9402-0 | Fax: +49 (0) 5425 9402-20

Für Kunsstoff-Lenkgabeln, Gewinde M14x2 | For steering forks in plastic, M14x2 thread

	Art-Nr. Art.-No.
M14x2	U-GB-SW24x69

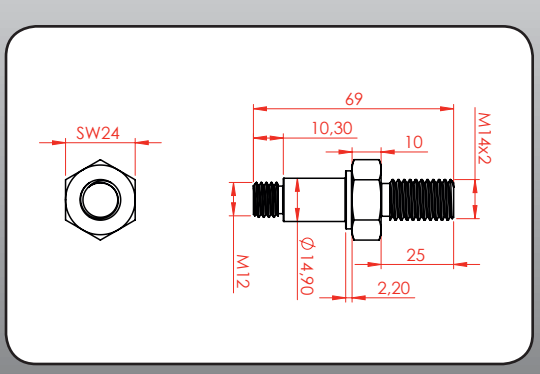



Für Kunsstoff-Lenkgabeln, Gewinde M14x2, mit Sechskant SW24 x 4,5 mm | For steering forks in plastic, M14x2 thread, with hex head screw SW24 x 4,5 mm

	Art-Nr. Art.-No.
M14x2	U-GB-SW24x69-4.5

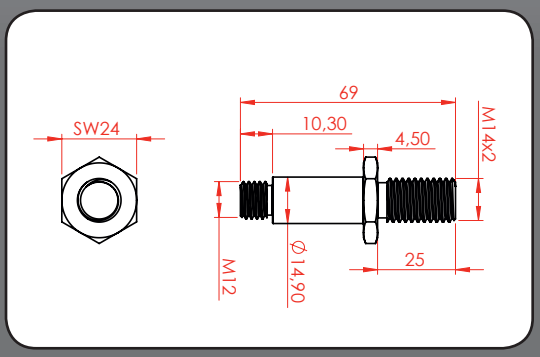



Für Aluminium-Lenkgabeln, Gewinde 1/2" | For steering forks in aluminium, 1/2" thread

	Art-Nr. Art.-No.
1/2"	U-GS-LG-1/2

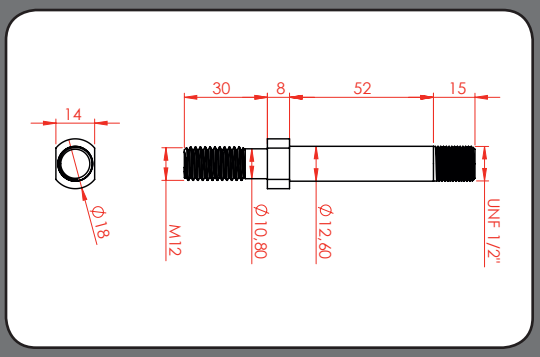



Für Aluminium-Lenkgabeln, Gewinde M12 | For steering forks in aluminium, M12 thread

	Art-Nr. Art.-No.
M12	U-GS-LG-M12

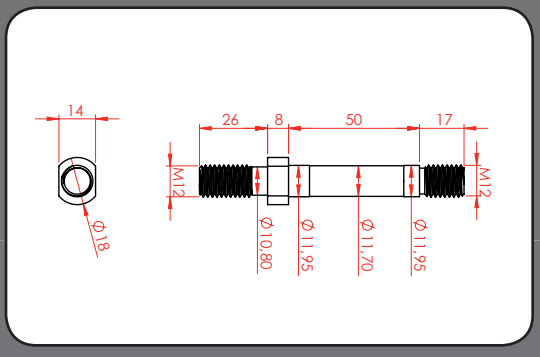





Linke Seite | Left side



Rechte Seite | Right side

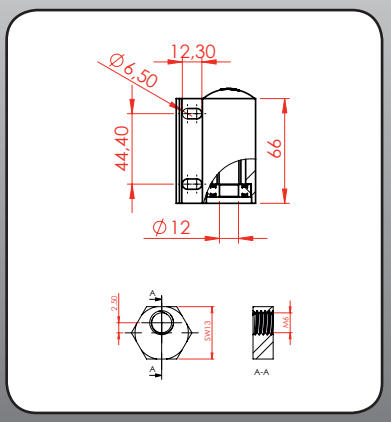

Ohne Achse, mit elastischer Abdeckkappe | Without axle, including soft plastic cap

D	Art-Nr. Art.-No.
12	LGVS-AP-L-S
12	LGVS-AP-R-S



Linke Seite | Left side



Rechte Seite | Right side

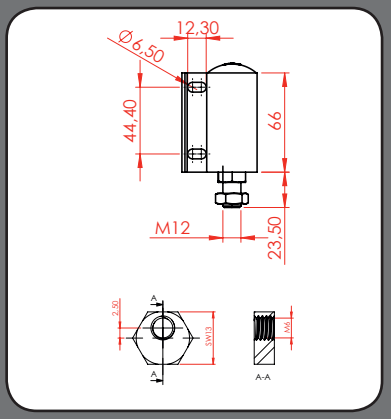

Mit Achse M12x75 und elastischer Abdeckkappe | With M12x75 axle and soft plastic cap

	Art-Nr. Art.-No.
M12x75	LGVS-AP-M12-S-L
M12x75	LGVS-AP-M12-S-R



Linke Seite | Left side



Rechte Seite | Right side

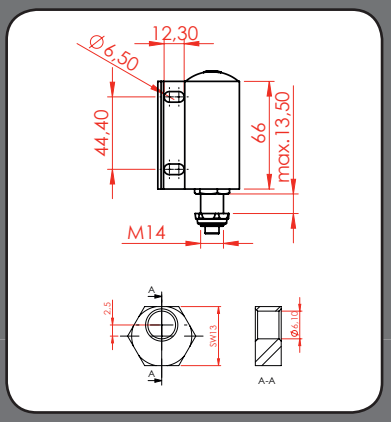

Mit Quick-Release-Achse QRA-50-14 und elastischer Abdeckkappe | With quick release axle QRA-50-14 and soft plastic cap

	Art-Nr. Art.-No.
M14	LGVS-AP-Q-U-L-S
M14	LGVS-AP-Q-U-R-S

R: Rechte Seite | Right side

L: Linke Seite | Left side

Rolko Kohlgrüber GmbH | Telefon: +49 (0) 5425 9402-0 | Fax: +49 (0) 5425 9402-20

Quick-Release-Achse | Quick Release Axle

Aus Edelstahl mit Gewinde M14 |
In stainless steel with M14 thread

EL	D	Art-Nr. Art.-No.
50	12	QRA-50-14

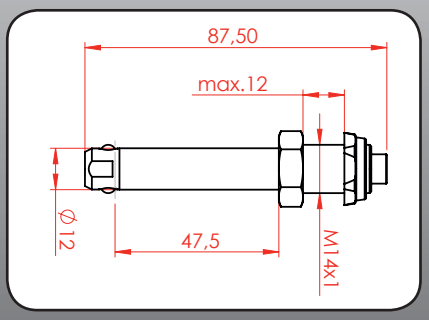

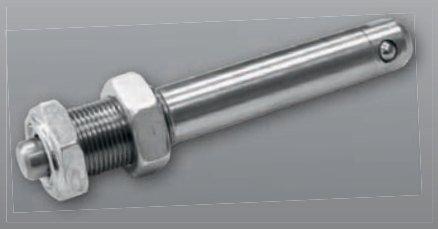

Exzentermuttern | Eccentric Nuts

13x6,1 mm, Bohrung: 6,1 mm |
13x6,1 mm, bore Ø: 6,1 mm

D	Art-Nr. Art.-No.
6,1	U-M-EX-S-13x6.1

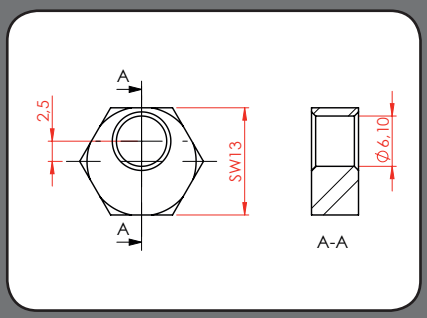



13xM6, Gewinde M6 |
13xM6, M6 thread

D	Art-Nr. Art.-No.
M6	U-M-Ex-S-13xM6

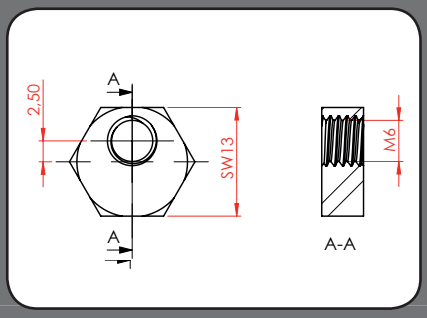



Gewinde M6 |
M6 thread







Beispiel | Example

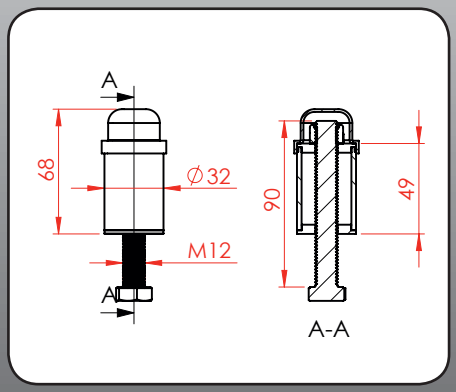

Stahlgehäuse, unbehandelt, für Kunststoff-Lenkgabeln, Achse M12x90 mm, Sicherungsmutter und Abdeckkappe | Steel bushing, untreated, for steering forks in plastic, axle M12x90 mm, lock nut and cover cap

D	Art-Nr. Art.-No.
12	LGVS-K



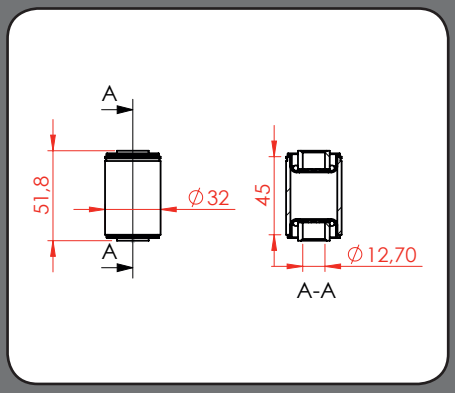

Stahlgehäuse, unbehandelt, Konuskugellager | Steel bushing, untreated, conical ball bearings

D	Art-Nr. Art.-No.
12,7	LGVS-KK



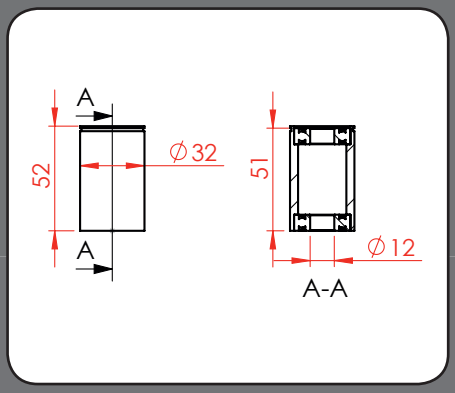

Stahlgehäuse, unbehandelt, Präzisionskugellager | Steel bushing, untreated, precision ball bearings

D	Art-Nr. Art.-No.
12	LGVS-PK

Rolko Kohlgrüber GmbH | Telefon: +49 (0) 5425 9402-0 | Fax: +49 (0) 5425 9402-20
Weitere Informationen und technische Daten im Gesamtkatalog oder im Internet: www.rolko.com

Our innovations move people ...

D
Bohrung
Bore diameter
(mm)

Nabenlänge
Hub lenght
(mm)

Schraube
Bolt

EL
Einbaulänge
Install. length
(mm)

Art-Nr.
Art.-No.
Artikel-Nummer
Article number

**Alle Maße sind ca. Angaben.
Abbildungen unverbindlich.
Irrtum und Änderungen vorbehalten.**

All shown sizes and illustrations are non-binding. We reserve the right to make unpublished/unannounced modifications.

Wir liefern gemäß unseren neuesten Verkaufs- und Lieferbedingungen. Nicht alle aufgeführten Produkte sind sofort lieferbar. Eine Mindest-bestellmenge ist für bestimmte Produkte erforderlich.

Delivery according to our latest general terms and conditions. Not all products listed are available from stock. A minimum order quantity may apply for certain products.

Alle Bilder, Texte und Grafiken in unseren Katalogen sind urheberrechtlich geschützt. Jegliche Verwendung bedarf der schriftlichen Zustimmung von Rolko.

All images, texts and graphics in our current catalogues are copyright protected. Any use requires prior written permission from Rolko.



Unsere Lenkräder finden Sie in der Katalogrubrik 1: „Räder" |
For our steering wheels please refer to catalogue section 1: "Wheels"

Rolko®

Our innovations move people ...



Contact

Service Team Germany

Phone: +49 (0) 5425-9402-12
+49 (0) 5425-9402-16

Fax: +49 (0) 5425-9402-20

Service Team International

Phone: +49 (0) 5425-9402-34
+49 (0) 5425-9402-61

Fax: +49 (0) 5425-9402-21

Germany

Rolko Kohlgrüber GmbH
Industriestraße 14
D-33829 Borgholzhausen
Phone +49 (0) 5425 9402-0
Fax +49 (0) 5425 9402-20
info@rolko.com

China

Production
Xiamen Rolko
Wheels & Components Co. Ltd.
Fujian Province
CN-361100 Xiamen

Denmark

Rolko Scandinavia ApS
Suensonsvej 2
DK-8600 Silkeborg
Phone +45 (0) 87 20 18 88
Fax +45 (0) 86 81 86 88
RolkoDK@rolko.com

Netherlands

Rolko Nederland bv
Pakketboot 51
NL-3991 CH Houten
Phone +31 (0) 302 567 890
Fax +31 (0) 842 292 903
RolkoNL@rolko.com

Like us on Facebook

More infos about us? **Scan me!**

www.rolko.com

Version 02/2014

Copyright © Rolko Kohlgrüber GmbH, 2013. Nachdruck, auch auszugsweise, nur mit vorheriger Genehmigung des Herausgebers. Alle Rechte vorbehalten.
Copyright © Rolko Kohlgrüber GmbH, 2013. Reproduction in whole or in part only with prior permission of the publisher. All rights reserved.