Rolko®

Our innovations move people ...

1

2

3

4

5

6

7

8

9

Räder
Wheels

Reha



Gesamtkatalog
General catalogue



RO

Rolko®

Our innovations move people ...



Rolko-Räder aus hochwertigem Kunststoff oder Aluminium sind speziell für die Rehabilitationsbranche entwickelt. Egal ob Vorder- oder Hinterräder für Standard-, Sport-, Kinderrollstuhl, Buggy oder Rehageräte, wir fertigen für jeden Einsatzbereich das passende Rad.

Rolko wheels are made of high quality plastic or aluminium and have been designed especially for the rehabilitation industry. Whether front or rear wheel for standard-, sport-, children wheelchairs, buggy or rehabilitation equipment, we have the right wheel for every application.



move
move
move

Our inventions move people



Inhalt | Content

Design-Räder aus Aluminium | 06
Designer Wheels in Aluminium

Skater-Räder | 08
Skater Wheels

Design Räder aus Kunststoff | 10
Designer Wheels in Plastic

Räder mit Vollgummi-Reifen | 12
Wheels with Solid Rubber Tyre

Räder mit Polyurethan-Reifen | 16
Wheels with Polyurethane Tyre

Räder mit EVA-Reifen | 26
Wheels with EVA Tyre

Räder mit Luftreifen | 30
Wheels with Pneumatic Tyre

Räder mit pannensicherer Einlage Rolkofill | 38
Wheels with Puncture-Proof Insert Rolkofill

Räder mit Trommelbremse | 40
Wheels with Drum Brake

Räder für Nabenbremssysteme | 44
Wheels for Hub Brake Systems

Räder mit Adapter für Feststellfunktion | 45
Wheels with Adapter Locking Function

Piktogramme | 46
Icons

Rolko-Design-Räder mit hochwertigen Aluminiumfelgen, sowie spurfreien und nicht abfärbenden Reifen. Unser Highlight für die exklusive Anwendungen. | Designer wheels from Rolko with high quality aluminum rims and non-marking tyres. Our highlight for exclusive applications.

Leichtgewichträder mit gegossenem Polyurethan-Reifen | Light-weight wheels with molded polyurethane tyre

Ultraleicht | Light-weight





spurfrei
spurfrei
spurfrei

non-marking
non-marking
non-marking

						Art-Nr. Art.-No.
100	24	608	24	8	30	R100/24-PUA2S
100	32	608	32	8	30	R100/32-PUA2S

Ultraleicht | Light-weight





spurfrei
spurfrei
spurfrei

non-marking
non-marking
non-marking

						Art-Nr. Art.-No.
125	24	608	24	8	30	R125/24-PUA2S
125	32	608	32	8	30	R125/32-PUA2S

Rolko Kohlgrüber GmbH | Telefon: +49 (0) 5425 9402-0 | Fax: +49 (0) 5425 9402-20
Weitere Informationen und technische Daten im Gesamtkatalog oder im Internet: www.rolko.com

Aluminium-Felge mit Vollgummireifen | Aluminium rim with solid rubber tyre





						Art-Nr. Art.-No.
100	24	608	24	8	30	R100/24-VAS
125	24	608	24	8	30	R125/24-VAS





						Art-Nr. Art.-No.
100	24	608	24	8	30	R100/24-VA
125	24	608	24	8	30	R125/24-VA





						Art-Nr. Art.-No.
100	24	608	24	8	30	R100/24-VASS
125	24	608	24	8	30	R125/24-VASS

Design-Räder aus Aluminium | Designer Wheels in Aluminium

Aluminium-Felge mit gegossenem Polyurethan-Reifen |
Aluminium rim with molded polyurethane tyre





100	32	6000	36	8	30	R100/32-PUAS-36





125	32	6000	36	8	30	R125/32-PUAS-36

Skater-Räder | Skater Wheels

Kunststoff-Felge mit LED und Polyurethan-Reifen |
Plastic rim with LED and polyurethane tyre





80	24		608	24	8	35	R80-1TS85-2RS-LED
100	24		608	24	8	40	R100-1TS84-2RS-LED
125	24		608	24	8	40	R125-1TS85-2RS-LED

Rolko Kohlgrüber GmbH | Telefon: +49 (0) 5425 9402-0 | Fax: +49 (0) 5425 9402-20

Kunststoff-Felge mit Polyurethan-Reifen | Plastic rim with polyurethane tyre



		Colour					Art-Nr. Art.-No.
50	21	○	GL	25	10	30	R50-1TS85-GL10
50	21	○	608	21	8	30	R50-1TS85-2RS
63	18	●	608	20	8	30	R63-1SS85-2RS
72	24	○	608	24	8	30	R72-1TS78-2RS
72	24	●	608	24	8	30	R72-1SS85-2RS
76	24	○	608	24	8	35	R76-1TS85-2RS
76	24	●	608	24	8	35	R76-1SS85-2RS
80	24	○	608	24	8	35	R80-2TS78-2RS
80	24	●	608	24	8	35	R80-2SS85-2RS
100	24	○	608	24	8	40	R100-1TS84-2RS



GL: Gleitlager | Plain bearing

		Colour					Art-Nr. Art.-No.
125	24	○	608	24	8	40	R125-1TS85-2RS
150	30	○	608	30	8	40	R150-1TS85-2RS



"Marks are the Past": Sportliche, schwarze Räder mit spurfreien Vollgummi-Reifen | "Marks are the Past": Black wheels in sporty look and with non-marking rubber tyres





non-marking
non-marking
non-marking
spurfrei
spurfrei
spurfrei

						Art-Nr. Art.-No.
100	24	608	25	8	30	R100/24-5-VS
125	24	608	25	8	30	R125/24-5-VS





non-marking
non-marking
non-marking
spurfrei
spurfrei
spurfrei

						Art-Nr. Art.-No.
100	32	6000	36	8	35	R100/32-2-VS-P
100	32	6000	46	8	35	R100/32-2-VS-P46
100	32	608	33	8	35	R100/32-2-VS-2RS





non-marking
non-marking
non-marking
spurfrei
spurfrei
spurfrei

						Art-Nr. Art.-No.
125	32	6000	36	8	35	R125/32-2-VS-P
125	32	6000	46	8	35	R125/32-2-VS-P46
125	32	608	33	8	35	R125/32-2-VS-2RS

Rolko Kohlgrüber GmbH | Telefon: +49 (0) 5425 9402-0 | Fax: +49 (0) 5425 9402-20

non-marking
non-marking
non-marking

spurfrei
spurfrei
spurfrei





						Art-Nr. Art.-No.
125	40	6000	46	8	40	R125/40-1-VS-46
125	40	6000	60	8	40	R125/40-1-VS

non-marking
non-marking
non-marking

spurfrei
spurfrei
spurfrei



Elastic



						Art-Nr. Art.-No.
140	40	6000	46	8	40	R140/40-1-VS-46
140	40	6000	60	8	40	R140/40-1-VS

non-marking
non-marking
non-marking

spurfrei
spurfrei
spurfrei





						Art-Nr. Art.-No.
150	25	6000	36	8	40	R150/25-2-VS-S
150	25	6000	46	8	40	R150/25-2-VS-S46
150	33	6000	36	8	40	R150/33-2-VS-8/36
150	33	6000	46	8	40	R150/33-2-VS-8/46

Räder mit Kunststoff-Felge und Vollgummi-Reifen |
Wheels with Plastic Rim and Solid Rubber Tyre

Rolko-Vollgummireifen für den anspruchsvollen Einsatz: Belastbar, abriebfest sowie spurfrei. Vollgummireifen weisen einen sehr guten Rollwiderstand auf und sind vielseitig einsetzbar. | Solid rubber tyres from Rolko for challenging applications: Resilient, abrasion-resistant and non-marking. Solid rubber tyres have an excellent rolling resistance and are very versatile.



Elastische Vollgummireifen für besten Fahrkomfort |
Elastic solid rubber tyres for best riding comfort

2-Komponenten-Vollgummi-Reifen (2K) verhilft auch schmalen Reifen zu mehr Komfort. | 2-components solid rubber tyre (2K) also helps narrow tires to provide more riding comfort.





						Art-Nr. Art.-No.
100	32	6000	36	8	30	R100/32-2-V-P
100	32	6000	46	8	30	R100/32-2-V-P-46
100	32	608	33	8	30	R100/32-2-V-2RS



						Art-Nr. Art.-No.
125	32	6000	36	8	35	R125/32-2-V-P
125	32	6000	46	8	35	R125/32-2-V-P46
125	32	608	33	8	35	R125/32-2-V-2RS

Rolko Kohlgrüber GmbH | Telefon: +49 (0) 5425 9402-0 | Fax: +49 (0) 5425 9402-20

Räder mit Kunststoff-Felge und Vollgummi-Reifen | Wheels with Plastic Rim and Solid Rubber Tyre

						Art-Nr. Art.-No.
125	25	6000	36	8	35	R125/25-2-V-S
125	25	6000	46	8	35	R125/25-2-V-S46



						Art-Nr. Art.-No.
150	25	6000	36	8	40	R150/25-2-V-S
150	25	6000	46	8	40	R150/25-2-V-S46
150	25	6000	36	8	40	R150/25-2-V-S2K
150	25	6000	46	8	40	R150/25-2-V-S2K46





2K: 2-Komponentenreifen |
2K: 2-component tyre

						Art-Nr. Art.-No.
150	33	6000	36	8	40	R150/33-2-V-8/36
150	33	6000	46	8	40	R150/33-2-V-8/46
150	33	6000	60	8	40	R150/33-2-V-8/60

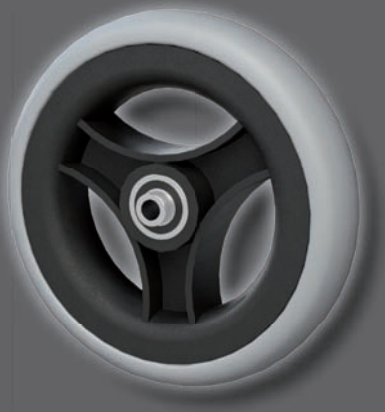

						Art-Nr. Art.-No.
150	34	6000	36	8	40	R150/34-2-V-S2K
150	34	6000	46	8	40	R150/34-2-V-S2K-46





2K: 2-Komponentenreifen |
2K: 2-component tyre

Räder mit Kunststoff-Felge und Vollgummi-Reifen |
Wheels with Plastic Rim and Solid Rubber Tyre



						Art-Nr. Art.-No.
100	24	608	25	8	30	R100/24-5-V
125	24	608	25	8	30	R125/24-5-V



						Art-Nr. Art.-No.
125	37,5	608	42	8	50	R125/37.5-VLI6RS
125	37,5	6000	46	8	50	R125/37.5-VLI-P



2-Komponentenreifen |
2-component tyre



						Art-Nr. Art.-No.
125	40	6000	46	8	40	R125/40-1-V-46
125	40	6000	58	8	40	R125/40-1-V
140	40	6000	46	8	40	R140/40-1-V-46
140	40	6000	58	8	40	R140/40-1-V



						Art-Nr. Art.-No.
178	30	6001	46	8	40	R178/30-1-V-S46
178	30	6001	46	8	40	R178/30-1-V-S2K46



2K: 2-Komponentenreifen |
2K: 2-component tyre

Rolko Kohlgrüber GmbH | Telefon: +49 (0) 5425 9402-0 | Fax: +49 (0) 5425 9402-20

Räder mit Kunststoff-Felge und Vollgummi-Reifen | Wheels with Plastic Rim and Solid Rubber Tyre

						Art-Nr. Art.-No.
125	30	6000	36	8	35	R125/30-H3-V-S
125	30	6000	46	8	35	R125/30-H3-V-S46



						Art-Nr. Art.-No.
140	40	6000	60	8	40	R140/40-H3-V
140	40	6000	46	8	40	R140/40-H3-V-46



						Art-Nr. Art.-No.
178	35	SK	60	8	40	R178/35-3-V
178	35	6000	46	8	40	R178/35-3-V-46

SK: Sonderkugellager | Special ball bearing



						Art-Nr. Art.-No.
200	28	SK	60	8	30	R200/28-H3-V-SK
200	28	6000	38	8	30	R200/28-H3-V-S38
200	28	6000	46	8	30	R200/28-H3-V-S46

SK: Sonderkugellager | Special ball bearing



Räder mit Kunststoff-Felge und Polyurethan-Reifen |
Wheels with Plastic Rim and Polyurethane Tyre

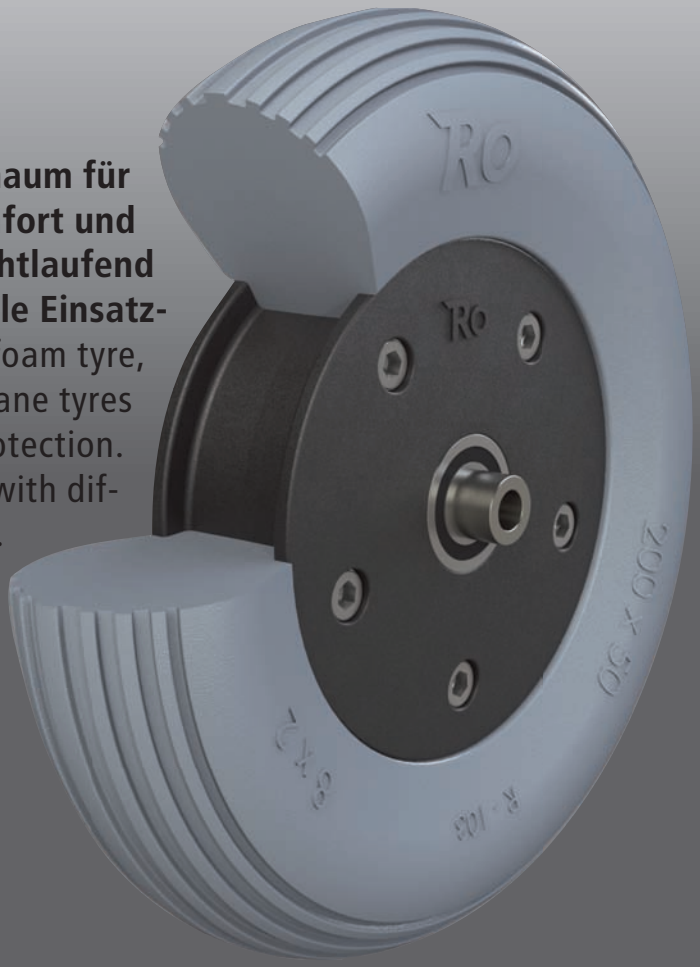

Rolko-Räder mit Reifen aus Polyurethanschaum für den pannensicheren Einsatz. Fahrkomfort und Pannensicherheit vereint. Spurfrei, leichtlaufend und mit diversen Reifenprofilen für alle Einsatzgebiete. | Rolko wheels with polyurethan foam tyre, for puncture-proof applications. Polyurethane tyres combine driving comfort and puncture protection. Non-marking, smooth running and available with different tyre profiles for any kind of application.

2-teilige Felge
2-piece rim



						Art-Nr. Art.-No.
170	43	6001	60	8	40	R180/45-2-PU103-S-60
200	50	6001	60	8	50	R200/50-2-PU103-S-60

Rolko Kohlgrüber GmbH | Telefon: +49 (0) 5425 9402-0 **|** Fax: +49 (0) 5425 9402-20

Räder mit Kunststoff-Felge und Polyurethan-Reifen | Wheels with Plastic Rim and Polyurethane Tyre

						Art-Nr. Art.-No.
125	25	6000	36	8	30	R125/25-2-PU-S
125	25	6000	46	8	30	R125/25-2-PU-S46



						Art-Nr. Art.-No.
150	32	6000	36	8	35	R150/32-2-PU-S
150	32	6000	46	8	35	R150/32-2-PU-S46



						Art-Nr. Art.-No.
150	33	6000	36	8	35	R150/33-2-PU-8/36
150	33	6000	46	8	35	R150/33-2-PU-8/46



						Art-Nr. Art.-No.
170	43	SK	60	8	40	R180/45-3-PU-SK
170	43	6000	45	8	40	R180/45-3-PUS45
200	50	SK	60	8	50	R200/50-3-PU-SK



SK: Sonderkugellager | Special ball bearing

Räder mit Kunststoff-Felge und Polyurethan-Reifen |
Wheels with Plastic Rim and Polyurethane Tyre



						Art-Nr. Art.-No.
125	30	6000	36	8	30	R125/30-H3-PU-S
125	30	6000	46	8	30	R125/30-H3-PU-S46



						Art-Nr. Art.-No.
150	30	6000	36	8	35	R150/30-H3-PU-S
150	30	6000	46	8	35	R150/30-H3-PU-S46



						Art-Nr. Art.-No.
200	30	SK	60	8	40	R200/30-H3-PU-S-SK
200	30	608	38	8	40	R200/30-H3-PU-S-38
200	30	6000	46	8	40	R200/30-H3-PU-S-46
200	30	6000	60	8	40	R200/30-H3-PU-S-60

SK: Sonderkugellager | Special ball bearing



						Art-Nr. Art.-No.
200	42	SK	60	8	50	R200/42-H3-PUG-SK

SK: Sonderkugellager | Special ball bearing

Rolko Kohlgrüber GmbH | Telefon: +49 (0) 5425 9402-0 | Fax: +49 (0) 5425 9402-20
Weitere Informationen und technische Daten im Gesamtkatalog oder im Internet: www.rolko.com

Räder mit Kunststoff-Felge und Polyurethan-Reifen | Wheels with Plastic Rim and Polyurethane Tyre

						Art-Nr. Art.-No.
170	43	SK	60	8	40	R180/45-H3-PU-SK

SK: Sonderkugellager | Special ball bearing



						Art-Nr. Art.-No.
200	50	SK	60	8	50	R200/50-H3-PU-SK

SK: Sonderkugellager | Special ball bearing



						Art-Nr. Art.-No.
200	50	6000	60	8	50	R200/50-H3-PU412-60

Reifenprofil | Tyre profile



R 412



							Art-Nr. Art.-No.
300	45	6201	-	47	12	60	R300/45-5-PUS-K
300	45	6201	54	-	12	60	R300/45-5-PUS

Weitere Reifenprofile | Other tyre profiles



R 404



R 405



Räder mit Kunststoff-Felge und Polyurethan-Reifen | Wheels with Plastic Rim and Polyurethane Tyre



						Art-Nr. Art.-No.
170	43	6201	49	12	40	R180/45-1-PUS12-K
200	50	6201	49	12	50	R200/50-1-PUS12-K



						Art-Nr. Art.-No.
175	27	SK	60	8	30	R175/27-1-PU-S
200	30	SK	60	8	40	R200/30-1-PU-S

SK: Sonderkugellager | Special ball bearing



							Art-Nr. Art.-No.
250	50	6201	-	47	12	55	R250/50-1-PUS-K
250	50	6201	54	-	12	55	R250/50-1-PU-S



							Art-Nr. Art.-No.
300	45	6201	-	47	12	60	R300/45-1-PUS-K
300	45	6201	54	-	12	60	R300/45-1-PU-S

Rolko Kohlgrüber GmbH | Telefon: +49 (0) 5425 9402-0 | Fax: +49 (0) 5425 9402-20

Räder mit Kunststoff-Felge und Polyurethan-Reifen | Wheels with Plastic Rim and Polyurethane Tyre

							Art-Nr. Art.-No.
175	27	SK	60	-	8	30	R175/27-2-PU-S
200	30	6201	-	47	12	40	R200/30-2-PU-K
200	30	SK	60	-	8	40	R200/30-2-PU-S

SK: Sonderkugellager | Special ball bearing



							Art-Nr. Art.-No.
250	50	6201	-	47	12	55	R250/50-2-PUS-K
250	50	6201	54	-	12	55	R250/50-2-PU-S

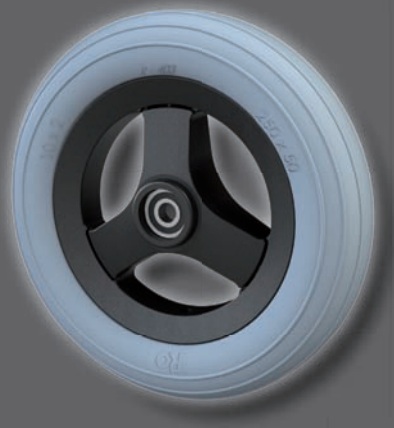

							Art-Nr. Art.-No.
300	45	6201	-	47	12	60	R300/45-2-PUS-K
300	45	6201	54	-	12	60	R300/45-2-PU-S

Weitere Reifenprofile | Other tyre profiles



R 404



R 405



Räder mit Kunststoff-Felge und Polyurethan-Reifen |
Wheels with Plastic Rim and Polyurethane Tyre



						Art-Nr. Art.-No.
170	43	SK	60	8	40	R180/45-6-PUSRACG-SK

SK: Sonderkugellager | Special ball bearing



						Art-Nr. Art.-No.
190	50	SK	60	8	40	R190/50-3-PUSSI-SK

SK: Sonderkugellager | Special ball bearing



						Art-Nr. Art.-No.
250	50	6201	47	12	55	R250/50-6-PUSRACG-K



						Art-Nr. Art.-No.
290	60	6201/6001	46	12	60	R290/60-6-PUSSI-K

Rolko Kohlgrüber GmbH | Telefon: +49 (0) 5425 9402-0 | Fax: +49 (0) 5425 9402-20

Räder mit Kunststoff-Felge und Polyurethan-Reifen | Wheels with Plastic Rim and Polyurethane Tyre

						Art-Nr. Art.-No.
170	43	SK	60	8	40	R180/45-1-PUSRAC-SK

SK: Sonderkugellager | Special ball bearing



						Art-Nr. Art.-No.
190	50	6000	60	8	40	R190/50-3-PUSS-PK



							Art-Nr. Art.-No.
250	50	6201	-	47	12	55	R250/50-1-PUSRACS-K
250	50	6201	54	-	12	55	R250/50-1-PUSRACS



							Art-Nr. Art.-No.
310	55	6201	-	47	12	60	R310/55-1-PUSRACS-K
310	55	6201	54	-	12	60	R310/55-1-PUSRACS



Räder mit Kunststoff-Felge und Polyurethan-Reifen |
Wheels with Plastic Rim and Polyurethane Tyre



							Art-Nr. Art.-No.
300	40	6201	-	47	12	50	R300/40-3-PUS-K
300	40	6201	54	-	12	50	R300/40-3-PUS



							Art-Nr. Art.-No.
320	63	6201	-	47	12	75	R320/63-V-PUS-K
320	63	6201	54	-	12	75	R320/63-V-PUS



						Art-Nr. Art.-No.
315	45	6201	50	12	60	R315/45-62-PUS-A-INV

Rolko Kohlgrüber GmbH | Telefon: +49 (0) 5425 9402-0 | Fax: +49 (0) 5425 9402-20

Räder mit Kunststoff-Felge und Polyurethan-Reifen | Wheels with Plastic Rim and Polyurethane Tyre



						Art-Nr. Art.-No.
370	35	6201	47	12	50	R370/35-1-PUG-K
400	40	6201	47	12	60	R400/40-1-PUG-K

Weitere Reifenprofile | Other tyre profiles

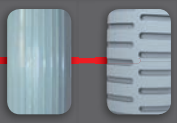

R 403 R 407



						Art-Nr. Art.-No.
370	35	6201	50	12	50	R370/35-7-PUG-K
400	40	6201	50	12	60	R400/40-7-PUG-K

Weitere Reifenprofile | Other tyre profiles

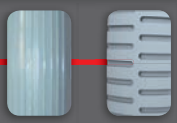

R 403 R 407

Räder mit Kunststoff-Felge und EVA-Reifen | Wheels with Plastic Rim and EVA Tyre

Rolko-EVA-Räder für leichte Belastung. Niedriges Eigengewicht und gute Laufeigenschaften sowie bestes Handling. | EVA wheels from Rolko for light duty. Low weight and good running properties, as well as excellent handling.



						Art-Nr. Art.-No.
180	45	SK	60	8	30	R180/45-6-ESG-SK

SK: Sonderkugellager | Special ball bearing



						Art-Nr. Art.-No.
250	50	6201	47	12	40	R250/50-6-ESG-K



						Art-Nr. Art.-No.
250	50	6201	54	12	40	R250/50-6-ESG-Z-K



Zahnkranz für Radfeststeller | Gear ring for wheel lock

Rolko Kohlgrüber GmbH | Telefon: +49 (0) 5425 9402-0 | Fax: +49 (0) 5425 9402-20

Räder mit Kunststoff-Felge und EVA-Reifen | Wheels with Plastic Rim and EVA Tyre

							Art-Nr. Art.-No.
150	30	6000	-	21	10	25	R150/30-1-ESSRR10-K
150	30	6000	36	-	8	25	R150/30-1-ESSRR



							Art-Nr. Art.-No.
200	30	6001	-	36	12	25	R200/30-1-ESSRR-K
200	30	6001	46	-	8	25	R200/30-1-ESSRR8/46



						Art-Nr. Art.-No.
180	45	SK	60	8	30	R180/45-3-ESSRAC-SK

SK: Sonderkugellager | Special ball bearing



						Art-Nr. Art.-No.
250	50	6201	47	12	40	R250/50-1-ESSRAC-K



Räder mit Kunststoff-Felge und EVA-Reifen |
Wheels with Plastic Rim and EVA Tyre





							Art-Nr. Art.-No.
150	30	R 100	6000	36	8	25	R150/30-1-ES
150	30	R 103	6000	36	8	25	R150/30-1-ES-R

Reifenprofile | Tyre profiles





						Art-Nr. Art.-No.
180	45	SK	60	8	30	R180/45-3-EGSOA
200	50	SK	60	8	35	R200/50-1-ES-R

SK: Sonderkugellager | Special ball bearing



							Art-Nr. Art.-No.
250	50	6201	-	47	12	40	R250/50-1-E-S-K
250	50	6201	54	-	12	40	R250/50-1-E-S



							Art-Nr. Art.-No.
300	50	6201	-	47	12	45	R300/50-1-E-S-K
300	50	6201	54	-	12	45	R300/50-1-E-S

Rolko Kohlgrüber GmbH | Telefon: +49 (0) 5425 9402-0 **|** Fax: +49 (0) 5425 9402-20
Weitere Informationen und technische Daten im Gesamtkatalog oder im Internet: www.rolko.com

Räder mit Kunststoff-Felge und EVA-Reifen | Wheels with Plastic Rim and EVA Tyre

						Art-Nr. Art.-No.
200	30	SK	60	8	25	R200/30-2-ES-SK

SK: Sonderkugellager | Special ball bearing



							Art-Nr. Art.-No.
200	30	6201	-	45	12	25	R200/30-2-ES-PK
200	30	6201	52	-	12	25	R200/30-2-ES-P



							Art-Nr. Art.-No.
250	50	6201	-	47	12	40	R250/50-2-E-S-K
250	50	6201	54	-	12	40	R250/50-2-E-S



							Art-Nr. Art.-No.
300	50	6201	-	47	12	45	R300/50-2-E-S-K
300	50	6201	54	-	12	45	R300/50-2-E-S



Räder mit Kunststoff-Felge und Luftreifen |
Wheels with Plastic Rim and Pneumatic Tyre

Rolko-Räder mit Luftbereifung: Unser Klassiker unter den Rädern. Optimaler Federungskomfort mit hervorragenden Laufeigenschaften, sowie bestem Rollwiderstand. | Rolko wheels with pneumatic tyres: The classic product of our wheel group. Optimum on ride comfort with excellent running characteristics and excellent rolling resistance.



2-teilige Felge
2-piece rim



						Art-Nr. Art.-No.
180	45	SK	60	8	50	R180/45-2-LG-S
180	45	6001	60	8	50	R180/45-2-LG-SP
180	45	6001	45	8	50	R180/45-2-LG-S45
200	50	SK	60	8	60	R200/50-2-LG-S
200	50	6001	60	8	60	R200/50-2-LG-SP

SK: Sonderkugellager | Special ball bearing

Rolko Kohlgrüber GmbH | Telefon: +49 (0) 5425 9402-0 | Fax: +49 (0) 5425 9402-20

Räder mit Kunststoff-Felge und Luftreifen | Wheels with Plastic Rim and Pneumatic Tyre



						Art-Nr. Art.-No.
150	30	6000	36	8	40	R150/30-1-L-S
150	30	6000	46	8	40	R150/30-1-L-S46



						Art-Nr. Art.-No.
200	30	608	38	8	40	R200/30-1-L-S38
200	30	6001	46	8	40	R200/30-1-L-S46
200	30	SK	60	8	40	R200/30-1-L-SSK

SK: Sonderkugellager | Special ball bearing



						Art-Nr. Art.-No.
150	30	6000	36	8	40	R150/30-2-L-S
150	30	6000	46	8	40	R150/30-2-L-S46



						Art-Nr. Art.-No.
180	45	6000	45	8	50	R180/45-3-LGS45
180	45	SK	60	8	50	R180/45-3-LGSSK
200	50	SK	60	8	60	R200/50-3LGSSK

SK: Sonderkugellager | Special ball bearing

Räder mit Kunststoff-Felge und Luftreifen |
Wheels with Plastic Rim and Pneumatic Tyre



						Art-Nr. Art.-No.
150	30	6000	36	8	40	R150/30-2-L-S-S
150	30	6000	46	8	40	R150/30-2-L-SS46



						Art-Nr. Art.-No.
180	45	SK	60	8	50	R180/45-3-LSRAC-SK

SK: Sonderkugellager | Special ball bearing



		Colour					Art-Nr. Art.-No.
190	50	●	6000	60	8	55	R190/50-3-LS-PK
190	50	●	SK	60	8	55	R190/50-3-LSSI-SK

Rolko Kohlgrüber GmbH | Telefon: +49 (0) 5425 9402-0 | Fax: +49 (0) 5425 9402-20

Räder mit Kunststoff-Felge und Luftreifen | Wheels with Plastic Rim and Pneumatic Tyre

						Art-Nr. Art.-No.
180	45	SK	60	8	50	R180/45-6-LSG-IA-SK



SK: Sonderkugellager | Special ball bearing

						Art-Nr. Art.-No.
250	50	6201	47	12	65	R250/50-6-LSG-IA-K



						Art-Nr. Art.-No.
250	50	6201	47	12	65	R250/50-6-LSG-IA-Z-K



Zahnkranz für Radfeststeller | Gear ring for wheel lock



Räder mit Kunststoff-Felge und Luftreifen |
Wheels with Plastic Rim and Pneumatic Tyre



							Art-Nr. Art.-No.
250	50	6201	-	47	12	65	R250/50-1-LSRACS-K
250	50	6201	54	-	12	65	R250/50-1-LSRACS



							Art-Nr. Art.-No.
310	55	6201	-	47	12	75	R310/55-1-LSRACS-K
310	55	6201	54	-	12	75	R310/55-1-LSRACS



							Art-Nr. Art.-No.
310	55	6201	-	47	12	75	R310/55-5-LSRAC-K
310	55	6201	54	-	12	75	R310/55-5-LSRAC

Rolko Kohlgrüber GmbH | Telefon: +49 (0) 5425 9402-0 | Fax: +49 (0) 5425 9402-20

Räder mit Kunststoff-Felge und Luftreifen | Wheels with Plastic Rim and Pneumatic Tyre

							Art-Nr. Art.-No.
200	30	6201	-	47	12	40	R200/30-2-LG-K
200	30	SK	60	-	8	40	R200/30-2-LG-SK

SK: Sonderkugellager | Special ball bearing



							Art-Nr. Art.-No.
250	50	6201	-	47	12	65	R250/50-2-LGS-K
250	50	6201	54	-	12	65	R250/50-2-LGS



							Art-Nr. Art.-No.
310	55	6201	-	47	12	75	R310/55-2-LGS-K
310	55	6201	54	-	12	75	R310/55-2-LGS



Räder mit Kunststoff-Felge und Luftreifen |
Wheels with Plastic Rim and Pneumatic Tyre



						Art-Nr. Art.-No.
180	45	6201	47	12	50	R180/45-1-LG12-K
200	50	6201	47	12	60	R200/50-1-LG12-K



							Art-Nr. Art.-No.
250	50	6201	-	47	12	65	R250/50-1-LGS-K
250	50	6201	54	-	12	65	R250/50-1-LGS



							Art-Nr. Art.-No.
310	55	6201	-	47	12	75	R310/55-1-LGS-K
310	55	6201	54	-	12	75	R310/55-1-LGS



							Art-Nr. Art.-No.
310	55	6201	-	47	12	75	R310/55-5-LGS-K
310	55	6201	54	-	12	75	R310/55-5-LGS

Rolko Kohlgrüber GmbH | Telefon: +49 (0) 5425 9402-0 | Fax: +49 (0) 5425 9402-20

Räder mit Kunststoff-Felge und Luftreifen | Wheels with Plastic Rim and Pneumatic Tyre

								Art-Nr. Art.-No.
310	55	M 5	6201	-	47	12	80	R310/55-V-LGS-K
310	55	M 5	6201	54	-	12	80	R310/55-V-LGS
310	55	M 6	6201	-	47	12	80	R310/55-V-LGVS-K
310	55	M 6	6201	54	-	12	80	R310/55-V-LGVS



Reifenprofile | Tyre profiles



M 5 M 6



						Art-Nr. Art.-No.
400	45	6201	50	12	60	R400/45-1-LGS-K



						Art-Nr. Art.-No.
400	45	6201	50	12	60	R400/45-7-LGS-K

Mit Rolkofill werden die Vorteile eines Luftrades mit 100% Pannensicherheit kombiniert. Hohe Belastbarkeit, beste Traktion und perfektes Fahrverhalten. |
Our tyres with Rolkofill combine the advantages of a pneumatic tyre with 100% puncture protection. High load-carrying capacity, excellent traction and perfect handling.



Besondere Vorteile I Special features:
- **Pannensicher I** Puncture proof
- **Sehr gute Laufeigenschaften I** Excellent rolling characteristics
- **Langlebigkeit I** High durability

Rolko Kohlgrüber GmbH | Telefon: +49 (0) 5425 9402-0 | Fax: +49 (0) 5425 9402-20
Weitere Informationen und technische Daten im Gesamtkatalog oder im Internet: www.rolko.com

						Art-Nr. Art.-No.
150	30	6000	36	8	40	R150/30-1-F-S



						Art-Nr. Art.-No.
150	30	6000	36	8	40	R150/30-2-F-S



						Art-Nr. Art.-No.
200	50	SK	60	8	60	R200/50-3-FGSSK

SK: Sonderkugellager | Special ball bearing



						Art-Nr. Art.-No.
180	45	6001	60	8	50	R180/45-2-F-S-60
180	45	6001	45	8	50	R180/45-2-F-S45
200	50	6001	60	8	60	R200/50-2-F-S-60



Räder mit Trommelbremse | Wheels with Drum Brake

Rolko-Räder mit Trommelbremse für den sicheren Halt. Bremsaufnahme für 70mm Durchmesser. Zusammen mit Rolko-Bowdenzügen und einer Vielzahl von Handbremsen bieten wir für jeden Zweck die richtige Lösung. Sonderkonstruktionen bei Aufnahmen oder Achsen, auch mit Schnellverschluss-Systemen. | Rolko wheels with drum brake for a safe stop. 70mm break drum diameter. Together with Rolko Bowden-cables and a variety of hand brake models we offer a proper solution for every purpose. Customized designs for fixations and axles, also with quick release systems.

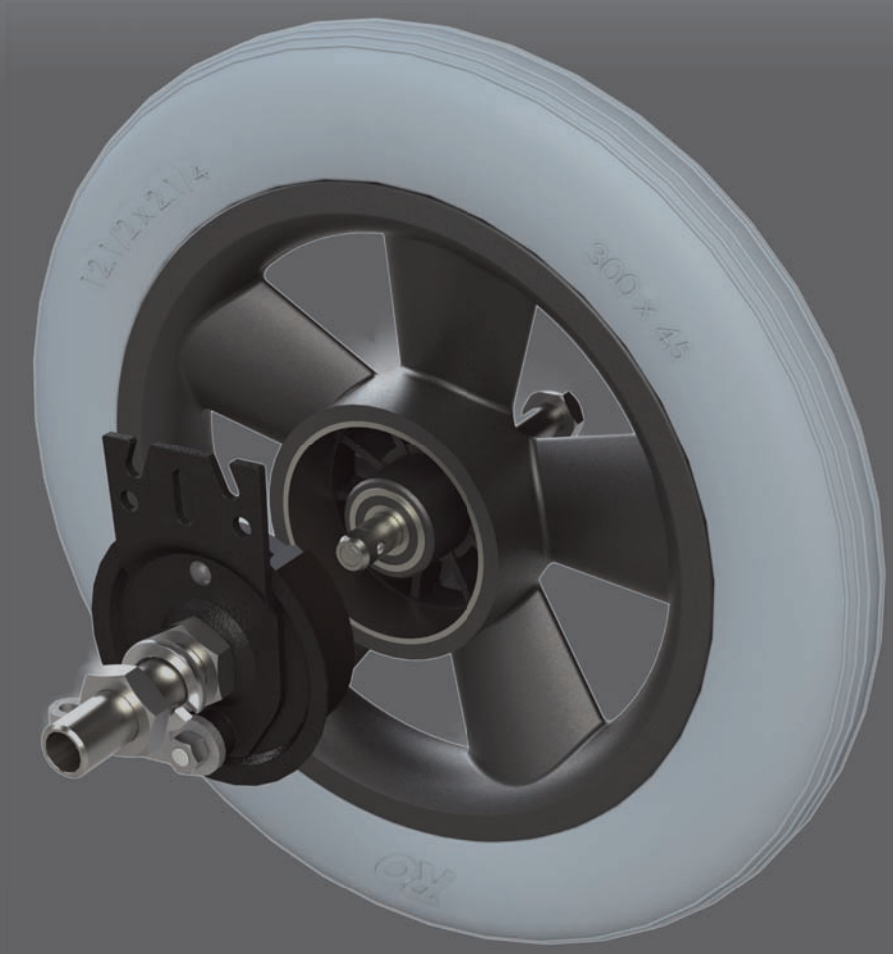

Beispiel: Rad mit Kunststoff-Felge, Polyurethan-Reifen und Trommelbremse mit Quick-Release-Achse zum schnellen demontieren vom Bremsträger. | Example: Wheel with plastic rim, polyurethane tyre, and drum brake with quick-release-axle for quick disassembly from break carrier.

							Art-Nr. Art.-No.
300	45	6001/6201	35	21,5	12	50	R300/45-5-PUSBRQ85S
300	45	6001/6201	35	21,5	12	50	R300/45-5-PUSBLQ85S

R: Rechte Seite | Right side

L: Linke Seite | Left side

Rolko Kohlgrüber GmbH | Telefon: +49 (0) 5425 9402-0 | Fax: +49 (0) 5425 9402-20

Räder mit Trommelbremse | Wheels with Drum Brake





		Type					Art-Nr. Art.-No.
200	30	PU	6001/6201	45	12	40	R200/30-1-**PU**SBR
200	30	PU	6001/6201	45	12	40	R200/30-1-**PU**SBL
200	30	L	6001/6201	45	12	40	R200/30-1-**L**GSBR
200	30	L	6001/6201	45	12	40	R200/30-1-**L**GSBL

PU: Polyurethan-Reifen | Polyurethane tyre. **L: Luft-Reifen** | Pneumatic tyre.

R: Rechte Seite | Right side
L: Linke Seite | Left side





		Type					Art-Nr. Art.-No.
250	50	PU	6001/6201	43	12	55	R250/50-1-**PU**SBR
250	50	PU	6001/6201	43	12	55	R250/50-1-**PU**SBL
250	50	L	6001/6201	43	12	65	R250/50-1-**L**GSBR
250	50	L	6001/6201	43	12	65	R250/50-1-**L**GSBL

PU: Polyurethan-Reifen | Polyurethane tyre. **L: Luft-Reifen** | Pneumatic tyre.

R: Rechte Seite | Right side
L: Linke Seite | Left side





		Type					Art-Nr. Art.-No.
300	45	PU	6001/6201	43	12	60	R300/45-1-**PU**SBR
300	45	PU	6001/6201	43	12	60	R300/45-1-**PU**SBL
310	55	L	6001/6201	43	12	75	R310/55-1-**L**GSBR
310	55	L	6001/6201	43	12	75	R310/55-1-**L**GSBL

PU: Polyurethan-Reifen | Polyurethane tyre. **L: Luft-Reifen** | Pneumatic tyre.

R: Rechte Seite | Right side
L: Linke Seite | Left side

Räder mit Trommelbremse | Wheels with Drum Brake





		Type					Art-Nr. Art.-No.
300	45	PU	6001/6201	43	12	60	R300/45-5-**PU**SBR
300	45	PU	6001/6201	43	12	60	R300/45-5-**PU**SBL
310	55	L	6001/6201	43	12	75	R310/55-5-**L**GSBR
310	55	L	6001/6201	43	12	75	R310/55-5-**L**GSBL

PU: Polyurethan-Reifen | Polyurethane tyre. **L: Luft-Reifen** | Pneumatic tyre.

R: Rechte Seite | Right side
L: Linke Seite | Left side





		Type					Art-Nr. Art.-No.
300	45	PU	6001/6201	43	12	60	R300/45-2-**PU**SBR
300	45	PU	6001/6201	43	12	60	R300/45-2-**PU**SBL
310	55	L	6001/6201	43	12	75	R310/55-2-**L**GSBR
310	55	L	6001/6201	43	12	75	R310/55-2-**L**GSBL

PU: Polyurethan-Reifen | Polyurethane tyre. **L: Luft-Reifen** | Pneumatic tyre.

R: Rechte Seite | Right side
L: Linke Seite | Left side





		Type					Art-Nr. Art.-No.
320	63	PU	6001/6201	43	12	75	R320/63-V-**PU**SBR
320	63	PU	6001/6201	43	12	75	R320/63-V-**PU**SBL
310	55	L	6001/6201	43	12	80	R310/55-V-LGVSBR
310	55	L	6001/6201	43	12	80	R310/55-V-LGVSBL

PU: Polyurethan-Reifen | Polyurethane tyre. **L: Luft-Reifen** | Pneumatic tyre.

R: Rechte Seite | Right side
L: Linke Seite | Left side

Rolko Kohlgrüber GmbH | Telefon: +49 (0) 5425 9402-0 | Fax: +49 (0) 5425 9402-20

Räder mit Trommelbremse | Wheels with Drum Brake





		Type					Art-Nr. Art.-No.
370	35	PU	6001/6201	44	12	60	R370/35-1-**PU**GBR
370	35	PU	6001/6201	44	12	60	R370/35-1-**PU**GBL
400	40	PU	6001/6201	44	12	60	R400/40-1-**PU**GBR
400	40	PU	6001/6201	44	12	60	R400/40-1-**PU**GBL
400	45	L	6001/6201	44	12	60	R400/45-1-**L**GSBR
400	45	L	6001/6201	44	12	60	R400/45-1-**L**GSBL

PU: Polyurethan-Reifen | Polyurethane tyre. **L: Luft-Reifen** | Pneumatic tyre.

R: Rechte Seite | Right side
L: Linke Seite | Left side





		Type					Art-Nr. Art.-No.
370	35	PU	6001/6201	44	12	60	R370/35-7-**PU**GBR
370	35	PU	6001/6201	44	12	60	R370/35-7-**PU**GBL
400	40	PU	6001/6201	44	12	60	R400/40-7-**PU**GBR
400	40	PU	6001/6201	44	12	60	R400/40-7-**PU**GBL
400	45	L	6001/6201	44	12	60	R400/45-7-**L**GSBR
400	45	L	6001/6201	44	12	60	R400/45-7-**L**GSBL

PU: Polyurethan-Reifen | Polyurethane tyre. **L: Luft-Reifen** | Pneumatic tyre.

R: Rechte Seite | Right side
L: Linke Seite | Left side

Pannensichere Bereifung auf Anfrage
Puncture proof tyres upon request **Rolkofill**



Die Nabenbremssysteme von Rolko können auf speziell dafür vorgesehene Rolko-Rädern mittels aufsteckbarem Bremsadapter montiert werden. Mit Schnellverschluss kombinierbar. Ein geringes Gewicht, leicht einstellbar und gute Bremsleistung eröffnen vielfältige Einsatzmöglichkeiten. | Rolko hub brake systems can be fitted on specially designed Rolko wheels by using a snap-on brake adapter. Can be combined with a quick release. Low weight, easy adjustment and good braking performance open up a wide range of application possibilities.

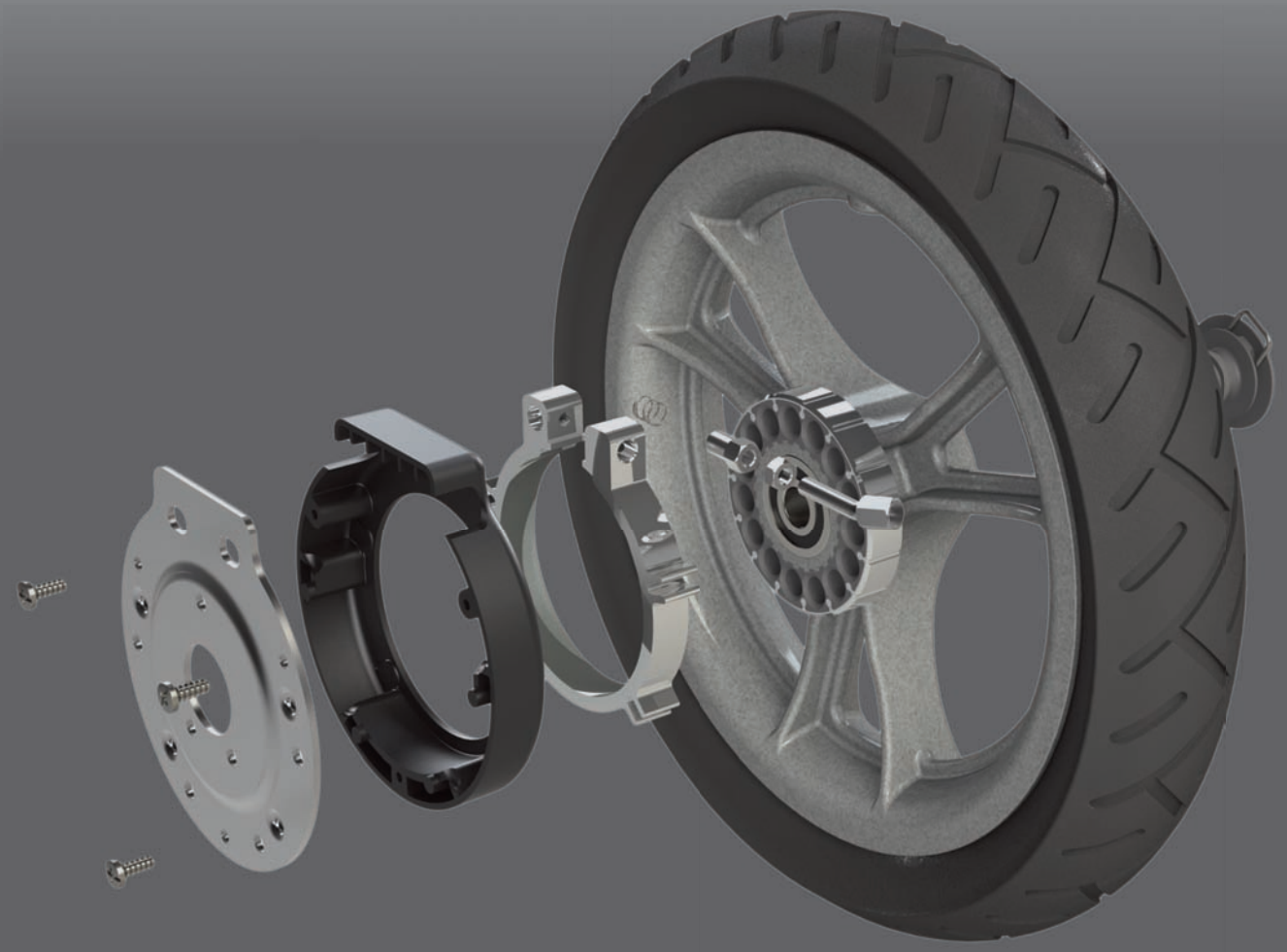

Rolko-Nabenbremssystem |
Rolko hub brake system

Art-Nr. Art.-No.	
68	NAB-BS-2





Adapter mit Alu-Bremsring |
Adapter with aluminium brake ring

Art-Nr. Art.-No.	
68	U-BS-68

Rolko Kohlgrüber GmbH | Telefon: +49 (0) 5425 9402-0 | Fax: +49 (0) 5425 9402-20

Räder mit Adapter für Feststellfunktion | Wheels with Adapter for Parking Function



		Type					Art-Nr. Art.-No.
250	50	PU	6000/6201	47	12	55	R250/50-6-**PU**SRACG-BR1
250	50	EVA	6000/6201	47	12	40	R250/50-6-**E**SG-BR1
250	50	L	6000/6201	47	12	65	R250/50-6-**L**SG-BR1

PU: PU-Reifen, EVA: EVA-Reifen, L: Luftreifen. | PU: Polyurethane tyre, EVA: EVA tyre, L: pneumatic tyre.



Adapter:
U-BS-64



		Type					Art-Nr. Art.-No.
250	50	PU	6201/6002	SV	12	55	R250/50-6.1-**PU**SSI-BS-SV
250	50	L	6201/6002	SV	12	65	R250/50-6.1-**L**SSI-BS-SV

PU: PU-Reifen, L: Luftreifen. SV: Schnellverschluss. | PU: Polyurethane tyre, L: Pneumatic tyre. SV: Quick fastener.

Optional: Adapter für Nabenbremssyteme.



U-BS-68



U-BS-66



		Type					Art-Nr. Art.-No.
290	60	PU	6201/6002	SV	12	65	R290/60-6-**PU**SSI-BS-SV
290	60	L	6201/6002	SV	12	75	R290/60-6-**L**SSI-BS-SV

PU: PU-Reifen, L: Luftreifen. SV: Schnellverschluss. | PU: Polyurethane tyre, L: Pneumatic tyre. SV: Quick fastener.

Optional: Adapter für Nabenbremssyteme.



U-BS-68



U-BS-66

Piktogramme | Icons



Raddurchmesser
Wheel Diameter
(mm)



Laufbreite
Wheel Width



Profil
Tread



Farbe der Bereifung
Tyre Colour



Farbe der Felge
Rim Colour

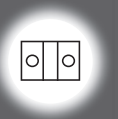

Kugellager
Ball Bearing



Bohrung
Bore Diam.
(mm)



Belastbarkeit
Load Capacity
(kg)



Artikel-Nummer
Item Number



Achslänge
Axle Length
(mm)



Nabenlänge
Hub Length
(mm)



Einbaulänge
Install. Length
(mm)

Rolko Kohlgrüber GmbH | Telefon: +49 (0) 5425 9402-0 | Fax: +49 (0) 5425 9402-20
Weitere Informationen und technische Daten im Gesamtkatalog oder im Internet: www.rolko.com

Rolko®

Our innovations move people ...

**Alle Maße sind ca. Angaben.
Abbildungen unverbindlich.
Irrtum und Änderungen vorbehalten.**

All shown sizes and illustrations are non-binding. We reserve the right to make unpublished/unannounced modifications.

Wir liefern gemäß unseren neuesten Verkaufs- und Lieferbedingungen. Nicht alle aufgeführten Produkte sind sofort lieferbar. Eine Mindestbestellmenge ist für bestimmte Produkte erforderlich.

Delivery according to our latest general terms and conditions. Not all products listed are available from stock. A minimum order quantity may apply for certain products.

Alle Bilder, Texte und Grafiken in unseren Katalogen sind urheberrechtlich geschützt. Jegliche Verwendung bedarf unserer schriftlichen Zustimmung.

All images, texts and graphics in our current catalogues are copyright protected. Any use requires prior written permission from Rolko.



**Haben Sie Fragen zu unseren Produkten? Dann rufen Sie uns an!
Das Rolko-Team berät Sie gern.**

If you have any questions about our products, please do not hesitate to call us!
The Rolko Team will be happy to advise you.

Rolko®

Our innovations move people ...



Contact

Service Team Germany

Phone: +49 (0) 5425-9402-12
+49 (0) 5425-9402-16

Fax: +49 (0) 5425-9402-20

Service Team International

Phone: +49 (0) 5425-9402-34
+49 (0) 5425-9402-61

Fax: +49 (0) 5425-9402-21

Germany

Rolko Kohlgrüber GmbH
Industriestraße 14
D-33829 Borgholzhausen
Phone +49 (0) 5425 9402-0
Fax +49 (0) 5425 9402-20
info@rolko.com

China

Production
Xiamen Rolko
Wheels & Components Co. Ltd.
Fujian Province
CN-361100 Xiamen

Denmark

Rolko Scandinavia ApS
Suensonsvej 2
DK-8600 Silkeborg
Phone +45 (0) 87 20 18 88
Fax +45 (0) 86 81 86 88
RolkoDK@rolko.com

Netherlands

Rolko Nederland bv
Pakketboot 51
NL-3991 CH Houten
Phone +31 (0) 302 567 890
Fax +31 (0) 842 292 903
RolkoNL@rolko.com

Like us on Facebook

More infos about us? **Scan me!**

www.rolko.com

Version 09/2012

Copyright © Rolko Kohlgrüber GmbH, 2012. Nachdruck, auch auszugsweise, nur mit vorheriger Genehmigung des Herausgebers. Alle Rechte vorbehalten.
Copyright © Rolko Kohlgrüber GmbH, 2012. Reproduction in whole or in part only with prior permission of the publisher. All rights reserved.