Rolko®

Our innovations move people ...

Medizintechnik & Bettenzubehör
Medical Equipment & Bed Accessories

Reha

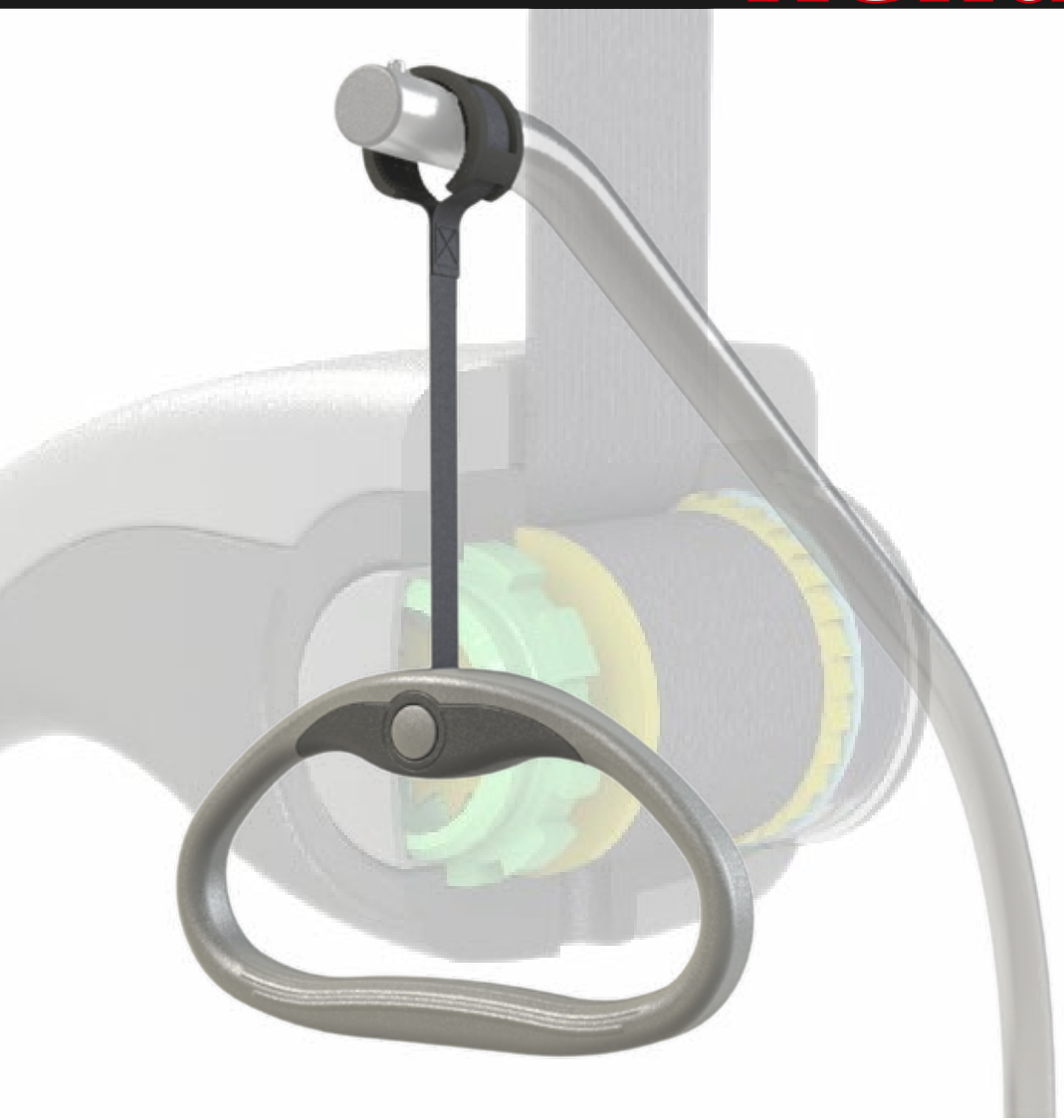

Gesamtkatalog
General Catalogue

Version 17.11



DESIGNED IN GERMANY

Unsere Produktionsstätten verfügen über ein zertifiziertes Qualitätsmanagementsystem gemäß der Norm DIN EN ISO 9001. Produkte, Prozesse, Strukturen und Maschinen werden dabei kontinuierlich überwacht und stetig dem Fortschritt in der Medizinbranche angepasst. Zusätzlich erfüllt das System zuverlässig die Anforderungen der EG-Richtlinie 93/45/EWG inkl. CE-Kennzeichnung der erforderlichen Medizinprodukte bzw. Hilfsmittel.

Our production plants have a certified quality management system according to the standard DIN EN ISO 9001. Products, processes, structures and machines are continually monitored and adapted to the progress in the rehab and medical branches. In addition, the system reliably complies with the requirements of the EC Directive 93/45/EEC including the required CE marking for medical products or aids.

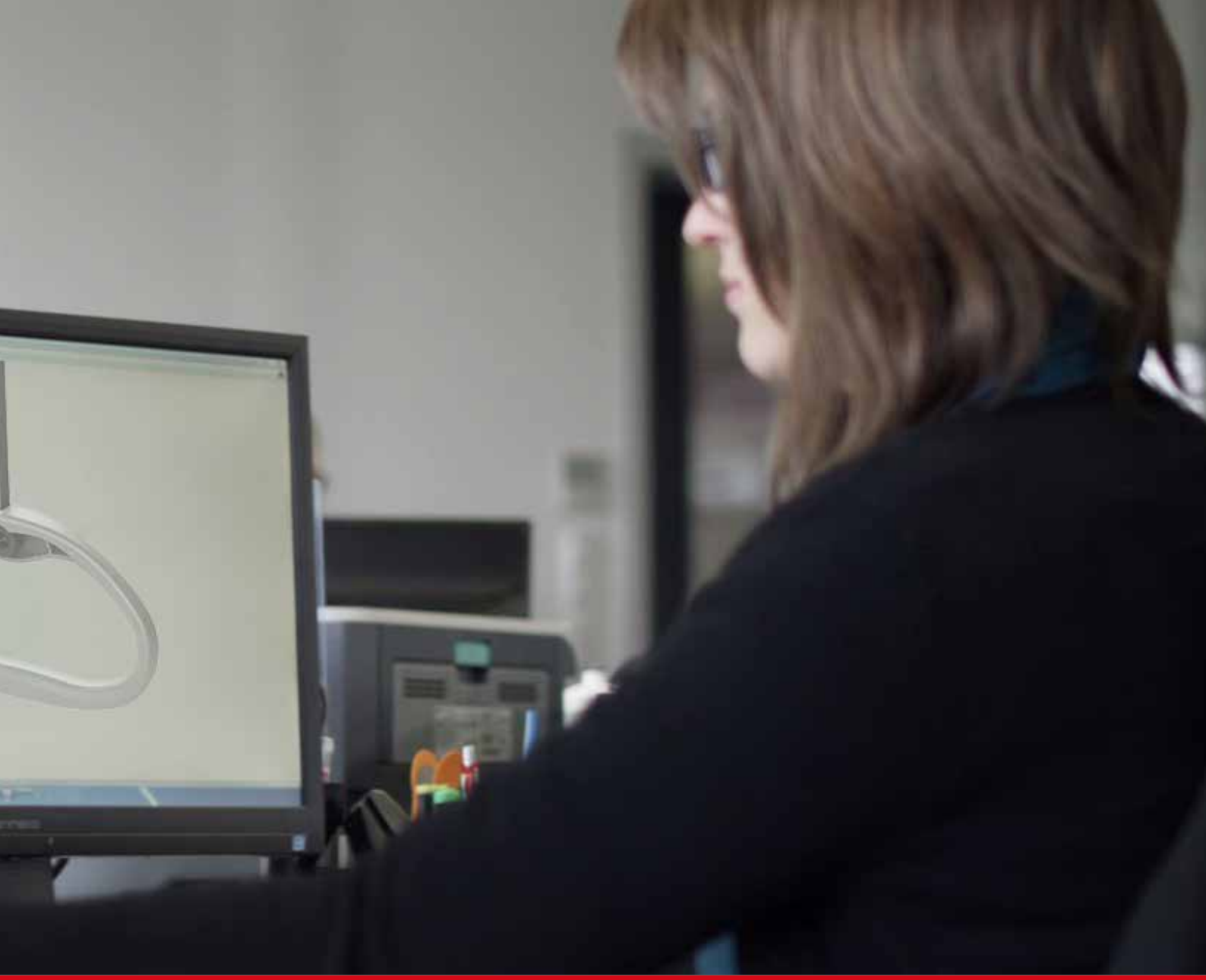

Angesichts des demografischen Wandels und der damit verbundenen Herausforderungen möchten wir mit unseren innovativen medizintechnischen Produkten weltweit zur Gesundheitsversorgung beitragen.

Hohe Qualität, stetige Zertifizierung und Überwachung nach neuesten Normen zeichnen unser Lieferprogramm im medizintechnischen Pflege-, Mobilitäts- und Transportbereich aus. Regelmäßige Material-/Funktionsprüfungen und eine zuverlässige Chargenrückverfolgbarkeit unserer Qualitätsprodukte geben unseren Kunden ein Höchstmaß an Zufriedenheit und dienen zur Verbesserung der Patientenversorgung.

Darüber hinaus finden wir durch die langjährige Erfahrung unserer Mitarbeiter immer die richtige Lösung für die Produktanforderungen unserer Kunden.

In light of the demographic change and the associated challenges, we want to contribute to the worldwide healthcare with our medical technology products.

High quality, continuous certification and monitoring according to the latest standards characterise our product range in medical care, mobility and transport. Regular material and functional tests as well as a reliable batch traceability of our quality products give our customers the highest level of satisfaction and improve patient care overall. In addition, due to the many years of experience of our employees, we always find the right solution for the product requirements of our customers.







Designed by Freepik

Inhalt | Contents

Bettenzubehör | Bed Accessories

Aufrichthilfen | Sit-up Aids 06

Abweisrollen | Bumper Rolls 10

Pedalgummis | Rubber Pedal Pads 12

Medizinzubehör | Medical Accessories

Schienen-/Rohrklemmen | Rail/Tube Clamps 13

Infusionsstative | Infusion Stands 14

Haltearme | Support Arms 15

Beinschalen | Leg Supports 16

Polsterauflagen | Cushion Supports 18

Modulares Armschalensystem | Modular Arm Supports 20

Rohrüberzüge | Tube Covers 21

Pflegezubehör | Care Accessories

Luftkissen „Rolko-AIRpad“ | Air Seat Cushion “Rolko-AIRpad“ 22

Multifunktionstasche „Rolko-BAG“ | Multinfunctional Bag “Rolko-BAG“ 22

Transferhilfen „Rolko-EasyTRANSFER“ | Transfer Aids “Rolko-EasyTRANSFER“ 23

Gehhilfen-Halter „Stockbutler“ | Holder for Walking Aids “Cane Butler“ 23

Bedienelemente | Operating Elements

Zugschnäpper | Indexing Plungers 24

Klemmhebel | Clamp Levers 26

Flügelgriffe | Wing Grips 26

Sterngriffe | Star Grips 26

Piktogramme | Icons 27



evolution

Aufrichtgriff nach DIN EN 60601-2-52, mit vollintegrierter Gurtrolle für eine komfortable Einhand-Bedienung, rutschsichere Hängeschlaufe, Gurtbreite: 20 mm. | Medical trapeze handle according to DIN EN 60601-2-52, including belt with fully integrated retractor for a comfortable single-handed operation, non-slip hanger, belt width: 20 mm.

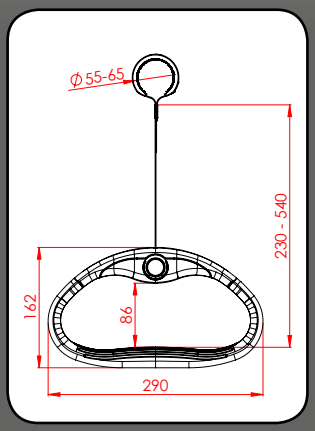

Art-Nr. Art.-No.
TG-EVO

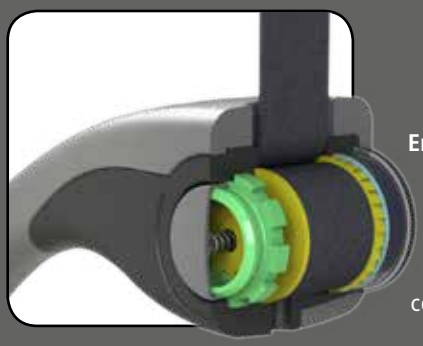

Ergonomisches Design und vollintegriertes Aufrollsystem mit Auslöseknopf ermöglichen eine komfortable Einhand-Bedienung. | The ergonomic design and the fully integrated retractor system with release button provide a comfortable single-hand operation.

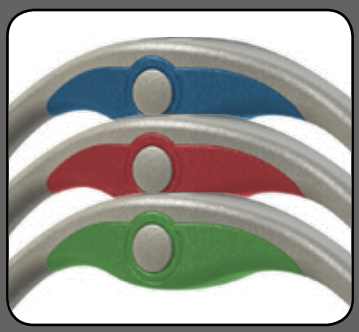

Eine individuelle Farbgestaltung des Griffs ist möglich. | A colour customisation of the handle is possible.



Individualisierbarer Wechseleinsatz auf der Rückseite des Griffs, z. B. für Ihr Unternehmenslogo. | Customisable exchangeable insert on the backside of the handle, e.g. for your company logo.

Rolko Kohlgrüber GmbH | Telefon: +49 (0) 5425 9402-0 | Fax: +49 (0) 5425 9402-20

Aufrichtgriff nach DIN EN 60601-2-52, inklusive Gurt mit Aufrollautomatik und rutschsicherer Hängeschlaufe, Gurtbreite: 38 mm. | Medical trapeze handle according to DIN EN 60601-2-52, including belt with automatic retraction and non-slip hanger, belt width: 38 mm.

Art-Nr.
Art.-No.

TGN-R100GR

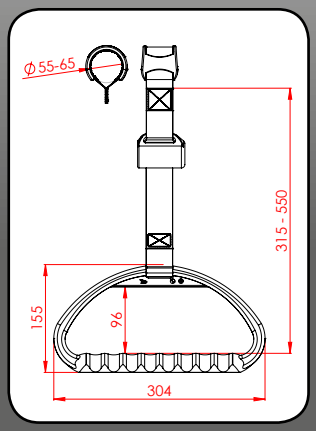



Ausführung ohne Gurt |
Version without belt

Art-Nr.
Art.-No.

TGN

JUMBO

Schwerlast-Aufrichtgriff nach DIN EN 60601-2-52, inklusive Gurt und rutschsicherer Hängeschlaufe, Gurtbreite: 48 mm, Tragkraft: 200 kg. | Medical trapeze handle according to DIN EN 60601-2-52 for heavy duty applications, including belt and non-slip hanger, belt width: 48 mm, load capacity: 200 kg.

Bis 200 kg!
Up to 200 kg!

Art-Nr.
Art.-No.

TGS-RSG70-01

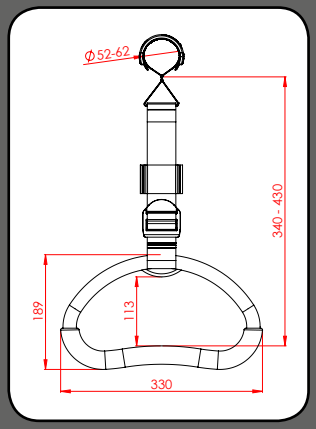



Ausführung ohne Gurt |
Version without belt

Art-Nr.
Art.-No.

TGS



Aufrichtgriff nach DIN EN 60601-2-52, inklusive Gurt mit Schnalle und rutschsicherer Hängeschlaufe, Gurtbreite: 30 mm. | Medical trapeze handle according to DIN EN 60601-2-52, including belt with buckle and non-slip hanger, belt width: 30 mm.

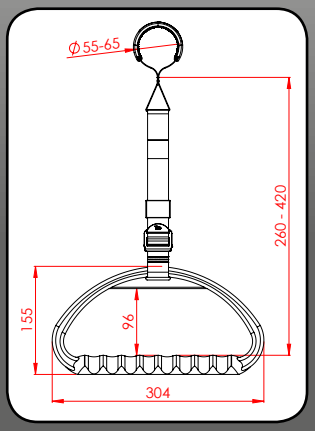

Art-Nr. Art.-No.

TGN-RSG70-V

Ausführung ohne Gurt | Version without belt

Art-Nr. Art.-No.

TGN

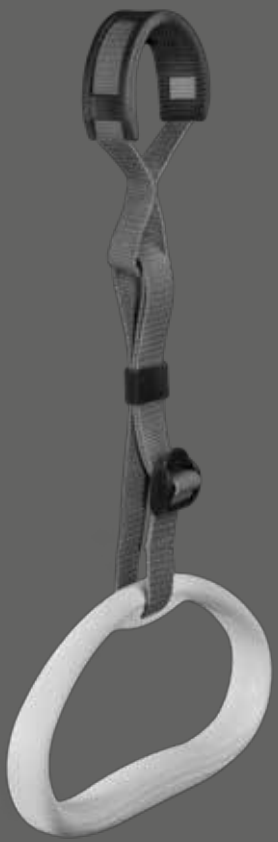

Aufrichtgriff „ECO grip", nach DIN EN 60601-2-52, inklusive Gurt mit Schnalle und rutschsicherer Hängeschlaufe, Gurtbreite: 20 mm. | Medical trapeze handle "ECO grip", according to DIN EN 60601-2-52, including belt with buckle and non-slip hanger loop, belt width: 20 mm.

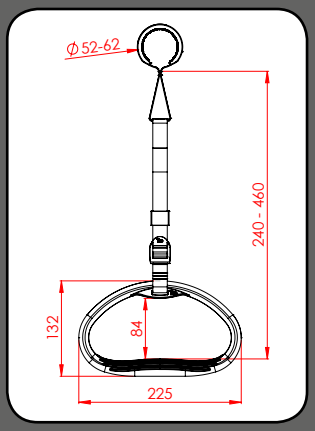

Art-Nr. Art.-No.

TGE-RSG70

Ausführung ohne Gurt | Version without belt

Art-Nr. Art.-No.

TGE

Rolko Kohlgrüber GmbH | Telefon: +49 (0) 5425 9402-0 | Fax: +49 (0) 5425 9402-20
Weitere Informationen und technische Daten im Gesamtkatalog oder im Internet: www.rolko.com



soft!-grip

Bettleiter als Aufrichthilfe
Bed Ladder for Sit-Up Support

Weiche, extraleichte Schaumgriffe und geringer Greifabstand ermöglichen ein kraftsparendes Aufrichten und Hinlegen. Mit sechs Sprossen im Abstand von je 20 cm ist jeder Positionswechsel leicht. Belastbarkeit: 40 kg, inkl. verkaufsfördernder Verpackung. | Ergonomically spaced, soft and lightweight foam rubber handles for low-effort sit-up and lay-down. Six handles, each spaced 20 cm, make any change of position easy. load capacity: 40 kg, including attractive packaging.

B		L	Art-Nr. Art.-No.
300	0,7	3000	BL-01





Individuelle Längenanpassung: Kordel zur Befestigung am Fußende des Bettes. | Individual length adjustment: cord for fixation at footend of the bed.



Stabiler Grundkörper mit weicher Ummantelung. | Sturdy core with soft coating.

Abweisrollen mit Kunststoff-Innenkern und stoßabsorbierender Ummantelung. |
Bumper rolls with plastic core and shock absorbing body.

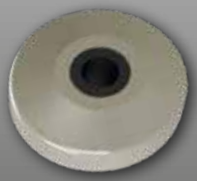

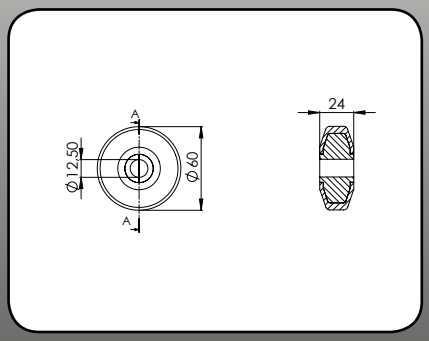

Farbe Colour	Art-Nr. Art.-No.
RAL 7038	AR60/12.5/7038
RAL 9005	AR60/12.5/9005



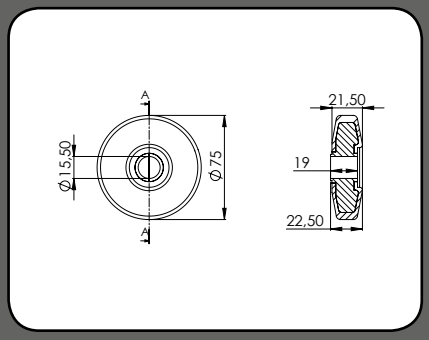

Farbe Colour	Art-Nr. Art.-No.
RAL 7038	AR75/15.5/7038
RAL 9005	AR75/15.5/9005

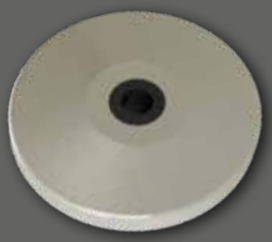

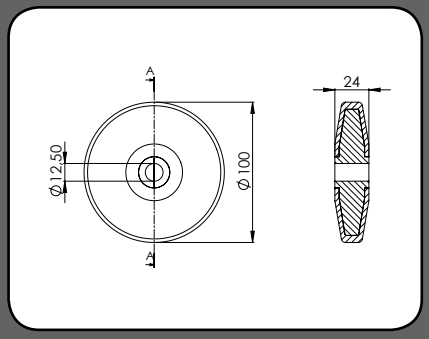

Farbe Colour	Art-Nr. Art.-No.
RAL 7038	AR100/12.5/7038
RAL 9005	AR100/12.5/9005



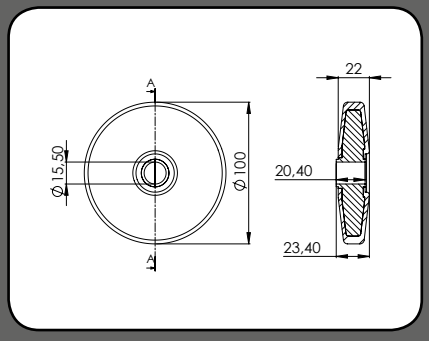

Farbe Colour	Art-Nr. Art.-No.
RAL 7038	AR100/15.5/7038
RAL 7001	AR100/15.5/7001
RAL 9005	AR100/15.5/9005

Rolko Kohlgrüber GmbH | Telefon: +49 (0) 5425 9402-0 | Fax: +49 (0) 5425 9402-20

Abweisrollen mit Kunststoff-Innenkern und stoßabsorbierender Ummantelung. |
Bumper rolls with plastic core and shock absorbing body.

Farbe Colour	Art-Nr. Art.-No.
RAL 7038	AR100/33.0/7038
RAL 9005	AR100/33.0/9005

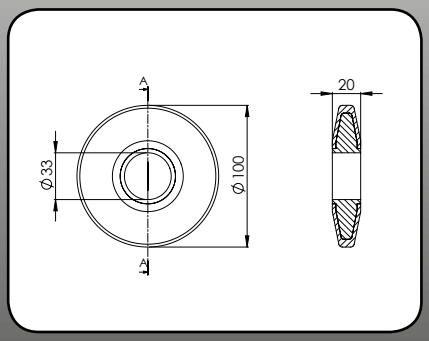

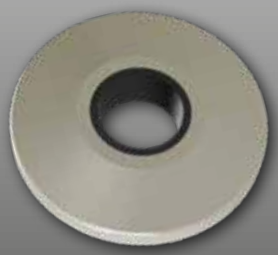

Farbe Colour	Art-Nr. Art.-No.
RAL 7038	AR125/12.5/7038
RAL 9005	AR125/12.5/9005

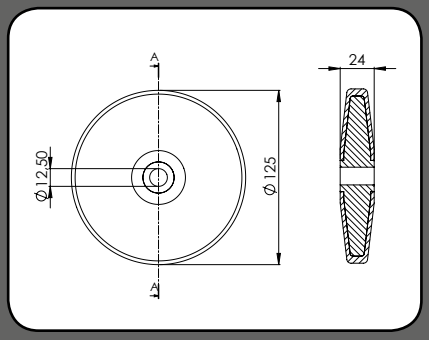

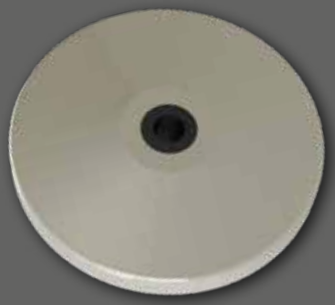

Farbe Colour	Art-Nr. Art.-No.
RAL 7038	AR150/32.5/7038
RAL 9005	AR150/32.5/9005

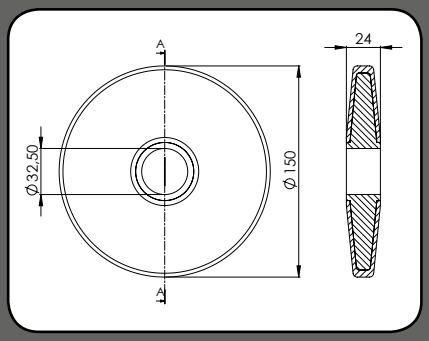

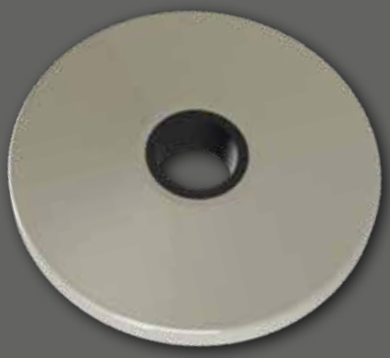

Reduzierbuchsen aus Kunststoff |
Plastic spacer bushings

		L	Art-Nr. Art.-No.
8,4	12,5	29,0	B/K-12.5-8.4
10,6	12,5	25,0	B/K-12.5-10.6
22,4	33,0	21,0	B/K-33.0-22.4
25,3	33,0	20,0	B/K-33.0-25.3



B/K-12.5-8.4
B/K-12.5-10.6

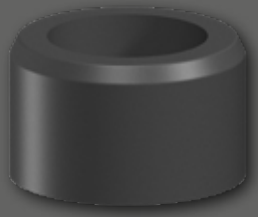

B/K-33.0-22.4
B/K-33.0-25.3

Abweisrollen | Bumper Rolls

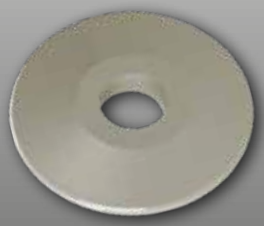

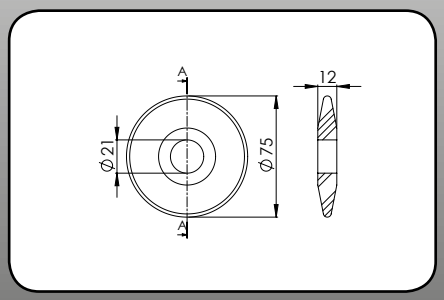

Abweisrollen mit stoßabsorbierender Ummantelung. | Bumper rolls with shock-absorbing body.

Farbe Colour	Art-Nr. Art.-No.
RAL 7038	AR75/21/7038
RAL 9005	AR75/21/9005



Allseitenrollen aus Polyamid. | Multi-side polyamide rolls.

	D		Art-Nr. Art.-No.
19	50	8	ARG050
30	80	8	ARG080

Pedalgummis | Pedal Pads

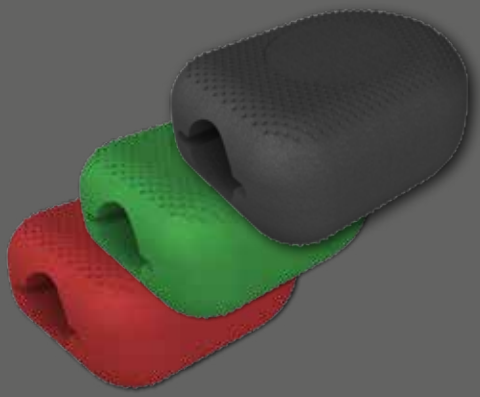

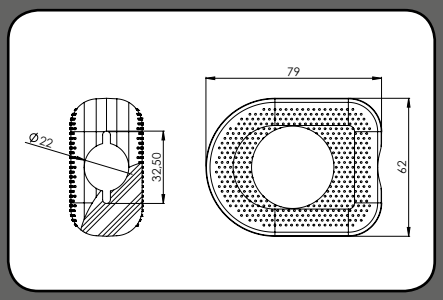

Pedalgummi aus PVC. | Pedal pad made of PVC.

Farbe Colour	Art-Nr. Art.-No.
	PG-N
RAL 3020	PG-N-3020
RAL 6024	PG-N-6024

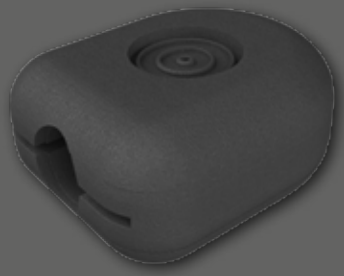

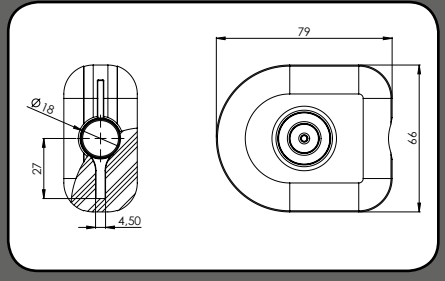

Pedalgummi aus PVC. | Pedal pad made of PVC.

Art-Nr. Art.-No.
PG-1-S-75

Rolko Kohlgrüber GmbH | Telefon: +49 (0) 5425 9402-0 | Fax: +49 (0) 5425 9402-20
Weitere Informationen und technische Daten im Gesamtkatalog oder im Internet: www.rolko.com

Schienenklemme aus Aluminium, silber eloxiert. | Rail clamp made of aluminum, silver anodised.

Art-Nr. Art.-No.
MT-KL-S

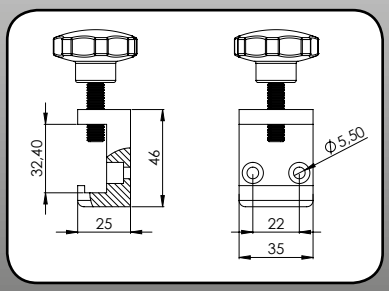



Universal-Klemme aus Aluminium, silber eloxiert. | Universal clamp made of aluminium, silver anodised.

Art-Nr. Art.-No.
MT-KL-U

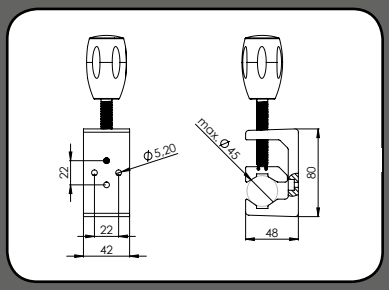



Schienenklemme aus Aluminium, weiß pulverbeschichtet. | Rail clamp made of aluminum, white powder coated.

Art-Nr. Art.-No.
MT-KL-R25

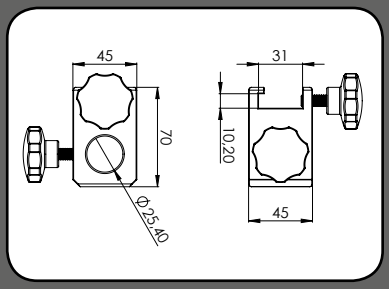



Rohrklemmen aus Aluminium, weiß pulverbeschichtet. | Tube clamps made of aluminium, white powder coated.

D1	D2	Art-Nr. Art.-No.
22	25	MT-KL-R-RST
25	32	MT-KL-R-B

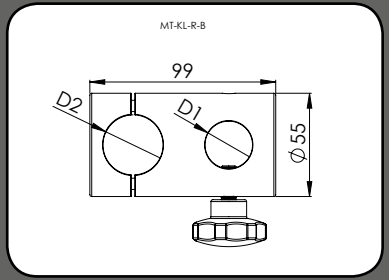



Infusionsstative | Infusion Stands



Flaschenhalter aus Kunststoff. | Bottle holder made of plastic.

Rohr-Ø Tube Ø	*	Art-Nr. Art.-No.
16	2	MT-IN-FH

***Belastbarkeit pro Haken |**
*Load capacity per hook

Infusionsstab mit Flaschenhalter. | IV equipment pole with bottle holder.

Rohr-Ø Tube Ø	Art-Nr. Art.-No.
16	MT-IN



Infusionsstab mit drehbarem Flaschenhalter, Einhandbedienung. | IV equipment pole with rotatable bottle holder, one-hand operation.

Rohr-Ø Tube Ø	Art-Nr. Art.-No.
25	MT-IN-E



Flaschenkreuz aus Kunststoff. | Bottle holder made of plastic.

Rohr-Ø Tube Ø	Art-Nr. Art.-No.
18	U-FLKR-MT-IN



Infusionsstab, einstellbarer Neigungswinkel, inkl. Befestigung für Rohr-Ø 22/ 25 mm. | IV equipment pole, adjustable tilt angle, incl. fixation for tube Ø 22/ 25mm.

Art-Nr. Art.-No.
MT-IN-V22/25



Infusionsstab inkl. Befestigung für Rohr-Ø 22/25 mm. | IV equipment pole, incl. fixation for tube Ø 22/25 mm.

Art-Nr. Art.-No.
MT-IN-R22



Infusionsstab mit 2 Knickgelenken, inkl. Befestigung für Rohr-Ø 22 / 25 mm. | IV equipment pole with 2 articulated joints, incl. fixation for tube Ø 22/25mm.

Art-Nr. Art.-No.
MT-IN-SCHV22



Abtropfglas-Set | Drip glass set

Art-Nr. Art.-No.	
Glass	MT-AG
Holder	MT-HA-IN

Höhenverstellbarer Infusionsständer, inkl. Abtropfglas. | Height adjustable IV equipment pole, incl.drip glass.

Art-Nr. Art.-No.
MT-IN-RLD

Rolko Kohlgrüber GmbH | Telefon: +49 (0) 5425 9402-0 | Fax: +49 (0) 5425 9402-20
Weitere Informationen und technische Daten im Gesamtkatalog oder im Internet: www.rolko.com

Flexibler Haltearm für Handschalter, Länge: 520 mm. | Flexible support arm for hand switch, 520 mm long.



Rohr-Ø Tube Ø	Art-Nr. Art.-No.
16	HA-FLEX-01



Art-Nr. Art.-No.: HA-FLEX-01-KLU

Flexibler Haltearm, Länge: 520 mm, mit Universal-Klaue für Befestigung an Schiene 25x10 mm oder Profilen bis 40x25 mm. | Flexible support arm, 520 mm long, including universal clamp for attachment to 25x10 mm bars, or up to 40x25 mm profiles.



Schlauchhaltearm für Beatmungsgeräte mit Schienenklemme. Passend auf Standardschienen: 25x10 mm. | Respiratory tube holder, including clamp for attachment to standard 25x10 mm bar.



Art-Nr. Art.-No.: MT-EK-PR



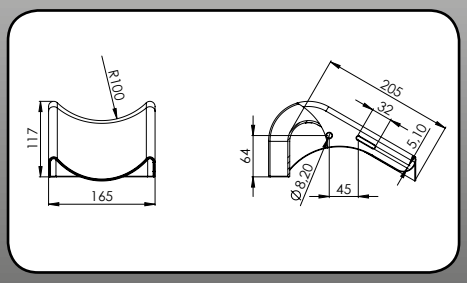

Beinschale aus Kunststoff. | Plastic leg support cup.

L	Art-Nr. Art.-No.
205	KU-B-215-W



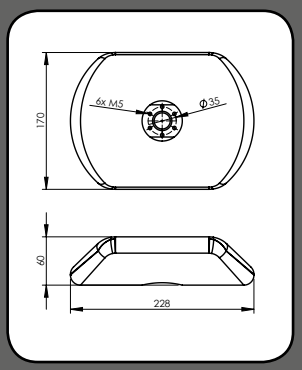

Beinschale aus Polyurethan mit Alueinleger. | Polyurethane leg support with aluminium core.

L	Art-Nr. Art.-No.
230	PU-A-230-S

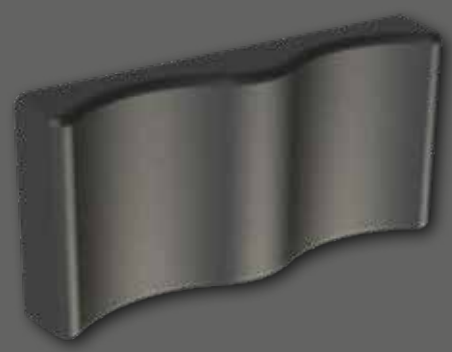

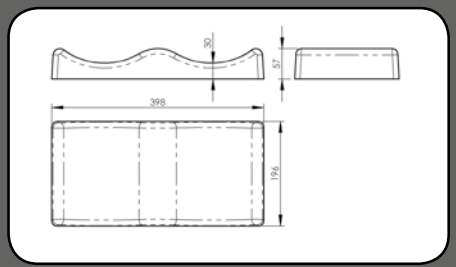

Beinplatte aus Polyurethan mit Holzeinleger. | Polyurethane leg plate with wood core.

L	Art-Nr. Art.-No.
400	PU-BP-400-S

Rolko Kohlgrüber GmbH | Telefon: +49 (0) 5425 9402-0 | Fax: +49 (0) 5425 9402-20

Beinschale aus Polyurethan mit Stahleinleger. | Polyurethane leg support with steel core.

Farbe Colour	L	Art-Nr. Art.-No.
●	285	PU-B-295-S
○	285	PU-B-295-9002

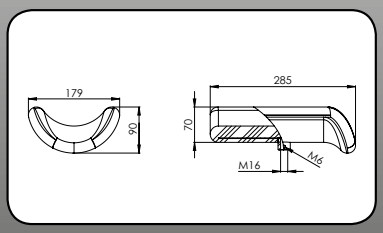



Befestigungselement mit Klemmhebel und Kugelgelenk für Beinschale PU-B-295. | Mounting hardware with clamp lever and ball joint for leg support PU-B-295.

Art-Nr. Art.-No.
U-KG-M16-K

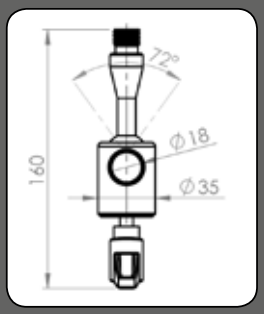



Befestigungselement mit Handrad und Kugelgelenk für Beinschale PU-B-295. | Mounting hardware with hand wheel and ball joint for leg support PU-B-295.

Art-Nr. Art.-No.
U-KG-M16-ST

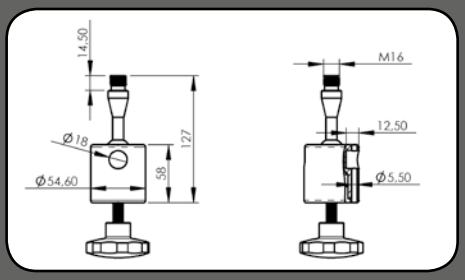





Eine ausführliche Auflistung unserer Polyurethanteile finden Sie in der Katalogrubrik „PU-Schaum-Formteile“. | For our comprehensive assortment of polyurethane products, please refer to the catalogue “PU Foam Parts”.

Polsterauflagen | Cushion Supports

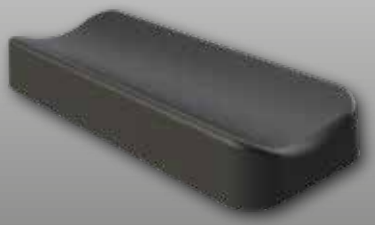

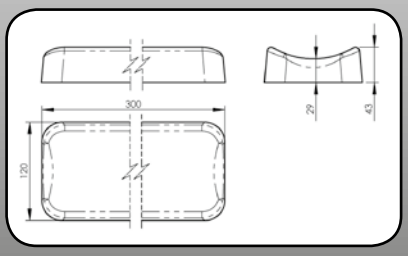

Polyurethan-Auflage mit Holzeinleger. | Polyurethane cushion support with wood core.

L	Art-Nr. Art.-No.
300	PU-A-300-S



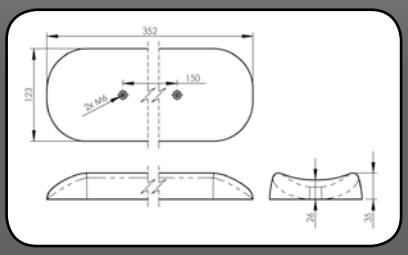

Polyurethan-Auflage mit Holzeinleger. | Polyurethane cushion support with wood core.

L	Art-Nr. Art.-No.
350	PU-A-350-S



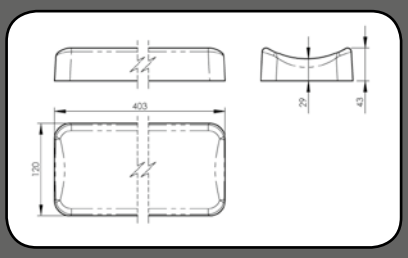

Polyurethan-Auflage mit Holzeinleger. | Polyurethane cushion support with wood core.

L	Art-Nr. Art.-No.
400	PU-A-400-S



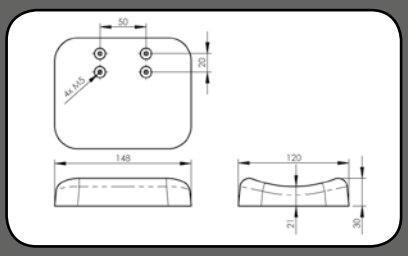

Polyurethan-Auflage mit Holzeinleger. | Polyurethane cushion support with wood core.

L	Art-Nr. Art.-No.
150	PU-W-150-S4/20



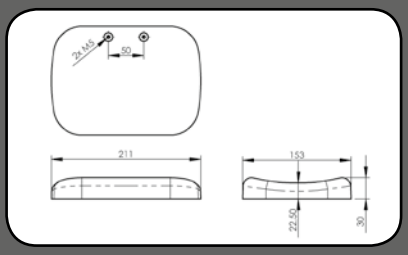

Polyurethan-Auflage mit Holzeinleger. | Polyurethane cushion support with wood core.

L	Art-Nr. Art.-No.
220	PU-W-220-S-K

Rolko Kohlgrüber GmbH | Telefon: +49 (0) 5425 9402-0 | Fax: +49 (0) 5425 9402-20

Polsterauflagen | Cushion Supports

Polyurethan-Auflage mit Stahleinleger. | Polyurethane cushion support with steel core.

L	Art-Nr. Art.-No.
220	PU-W-220-S-4M5-1

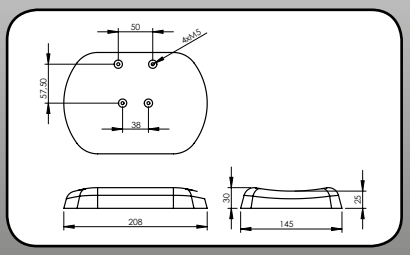



Polyurethan-Auflage mit Holzeinleger. | Polyurethane cushion support with wood core.

L	Art-Nr. Art.-No.
255	PU-W-255-S

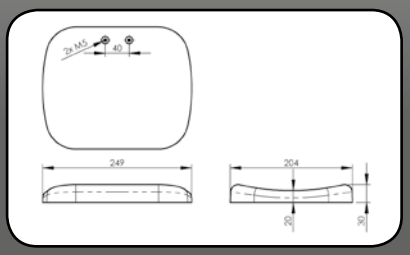



Polyurethan-Auflage mit Holzeinleger. | Polyurethane cushion support with wood core.

L	Art-Nr. Art.-No.
200	PU-K-205-S

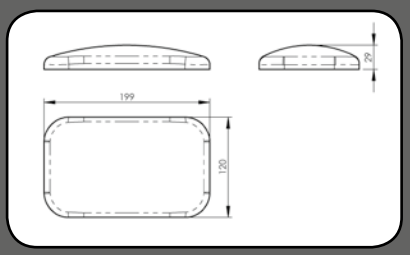



Rolle, ohne Einleger. |
Roll, without core.

	Art-Nr. Art.-No.
23	PU-R/80-S
31	PU-R/80-S31

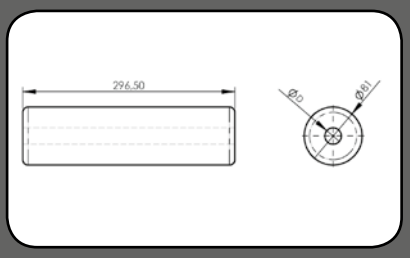





Eine ausführliche Auflistung unserer Polyurethanteile finden Sie in der Katalogrubrik „PU-Schaum-Formteile“. |
For our comprehensive assortment of polyurethane products, please refer to the catalogue “PU Foam Parts”.

Modulares Armschalensystem | Modular Arm Supports

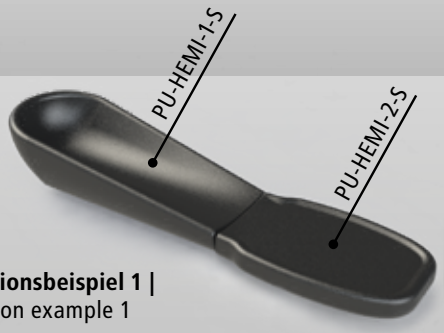

Kombinationsbeispiel 1 |
Combination example 1

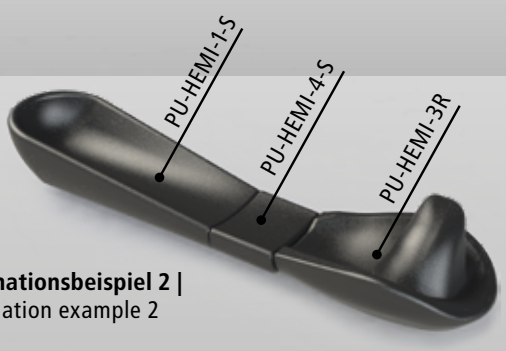

Kombinationsbeispiel 2 |
Combination example 2



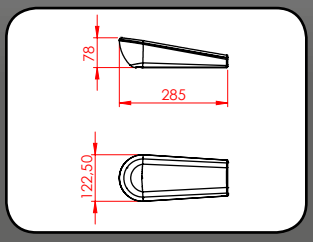

Schale für optimale Stabilisierung und Positionierung des Unterarms |
Support for optimal stabilisation and positioning of the forearm

Art-Nr. Art.-No.
PU-HEMI-1-S



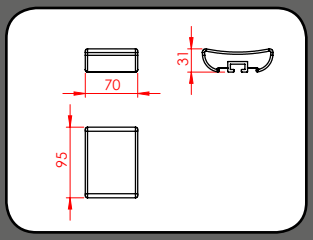

Verlängerungsteil inkl. Verbindungsplatte mit Gewindestiften |
Extension piece incl. connecting plate with grub screws

Art-Nr. Art.-No.
PU-HEMI-4-S

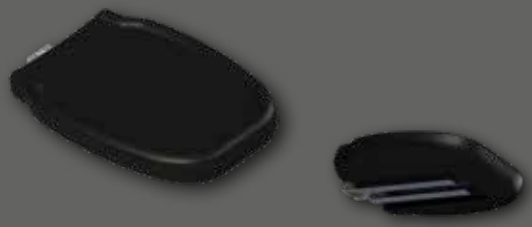

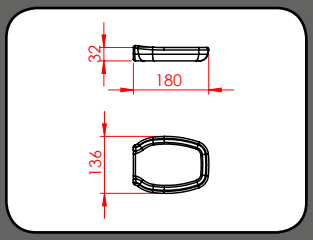

Handauflage inkl. Verbindungsplatte mit Gewindestiften | Hand rest incl. connecting plate with grub screws

Art-Nr. Art.-No.
PU-HEMI-2-S



Links | Left



Rechts | Right

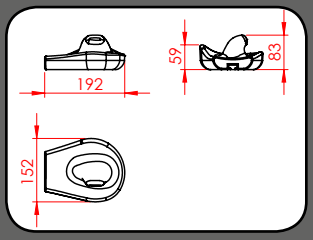

Anatomische Handauflage inkl. Verbindungsplatte mit Gewindestiften | Anatomic hand rest incl. connecting plate with grub screws

	Art-Nr. Art.-No.
Links	PU-HEMI-3L-S
Rechts	PU-HEMI-3R-S

Rolko Kohlgrüber GmbH | Telefon: +49 (0) 5425 9402-0 | Fax: +49 (0) 5425 9402-20

Modulares Armschalensystem | Modular Arm Supports

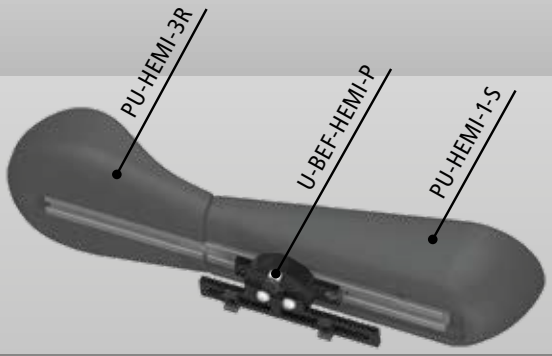

Schwenkarm mit 360° Drehung inkl. Rundrohradapter zur Befestigung an Seitenteilen, Ausladung 17,5 mm | 360° turnable swivel arm incl. round tube adapter for attachment on wheelchair side parts, outreach 17.5 mm

Art-Nr. Art.-No.
U-BEF-HEMI-P

U-BEF-HEMI-P-2: Zusätzliche Halteplatte lieferbar, Ausladung 37,5 mm | U-BEF-HEMI-P-2: Additional support plate deliverable, outreach 37,5 mm

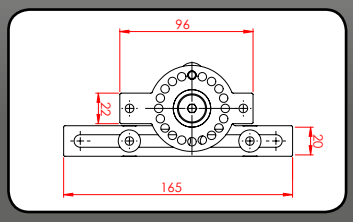

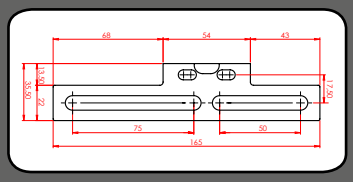

Halteplatte | Support plate

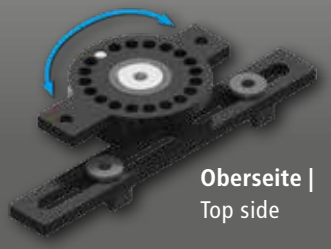

Oberseite | Top side



Unterseite | Lower side

Rohrüberzüge | Tube Covers

Rau | Rough

L	⌀	Art-Nr. Art.-No.
210	22	GR-210
680	18-19	GR-680-18/19
680	22	GR-680

Glatt, glänzend | Smooth, glossy

L	⌀	Art-Nr. Art.-No.
120	22	GR-120-G
210	22	GR-210-G
260	22	GR-260-G
680	22	GR-680-G

Glatt, matt, biokompatibel | Smooth, matt, biocompatible

L	⌀	Art-Nr. Art.-No.
350	22	GR-350-22-R
800	22	GR-800-21.8-R

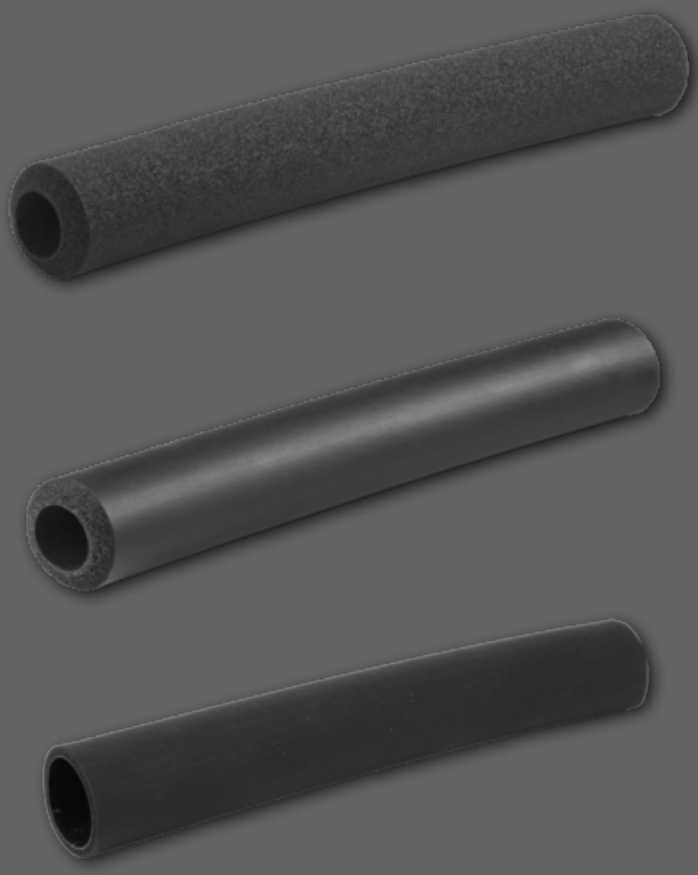

Weitere Längen auf Anfrage möglich | Additional lengths available upon request

Rolko AIRpad

Premium-Luftsitzkissen
Premium Air Seat Cushion



Mit Ventil zur Regulierung |
With valve for adjustment

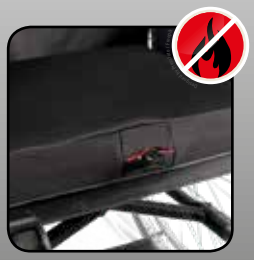

Schwer entflammbar |
Hardly inflammable



Waschbarer Bezug |
Washable cover



Rolko-AIRpad besteht aus einer selbstfüllenden Luftkammer und visko-elastischem Schaum und eignet sich zur Dekubitus-Prophylaxe und -Therapie bis Grad II, nach EPUAP. Die ergonomische Formgebung des Kissens ermöglicht eine optimale Verteilung des Anwendergewichts, max. Belastbarkeit: 150 kg, Hilfsmittelnummer 11.39.03.3011*. | The key features of Rolko-AIRpad are a self-inflating air chamber and a visco-elastic foam. Rolko-AIRpad is suitable for decubitus prophylaxis and therapy up to grade II, according to EPUAP. The ergonomic shape of the cushion ensures a perfect weight distribution, max. user weight: 150 kg.

Luftkissen mit Standardbezug | Air cushion with standard cover

B	T	H	Art-Nr. Art.-No.
380	400	80	SK-AIR-380x400x80-S
400	400	80	SK-AIR-400x400x80-S
430	400	80	SK-AIR-430x400x80-S
430	430	80	SK-AIR-430x430x80-S
450	400	80	SK-AIR-450x400x80-S
450	450	80	SK-AIR-450x450x80-S
480	430	80	SK-AIR-480x430x80-S

**Die Hilfsmittelnummer gilt nur für die Luftkissen mit Standardbezug*

Inkontinenzbezug, wasserdicht | Incontinence cover, waterproof

B	T	H	Art-Nr. Art.-No.
380	400	80	SK-COVER-380x400x80-I-S
400	400	80	SK-COVER-400x400x80-I-S
430	400	80	SK-COVER-430x400x80-I-S
430	430	80	SK-COVER-430x430x80-I-S
450	400	80	SK-COVER-450x400x80-I-S
450	450	80	SK-COVER-450x450x80-I-S
480	430	80	SK-COVER-480x430x80-I-S

Rolko BAG

Multifunktionstasche
Multifunctional Bag

Das Multitalent für Freizeit, Schule und Beruf. |
Universal use for leisure, school and business.





Klettgurte für Sauerstoffzylinder | Velcro straps for oxygen cylinders



Seitliche Öse für Kabel/Schläuche | Lateral eyelet for cable/tubes

B	H	T	Art-Nr. Art.-No.
380	460	150	BAG-01

Rolko Kohlgrüber GmbH | Telefon: +49 (0) 5425 9402-0 | Fax: +49 (0) 5425 9402-20

Rolko EasyTRANSFER Rutschbrett / Transfer Board

Erleichtert das Umsetzen von Patienten z.B. vom Rollstuhl zum Bett oder ins Auto. Rollstuhlfahrer können das Rutschbrett auch ohne Fremdhilfe nutzen. Aus festem Kunststoff, mit Griff und Aussparungen für Reifen und Greifreifen. Kombinierbar mit unserem Drehteller. | Facilitates the transfer of patients e.g. from wheelchair to the bed or in the car. Wheelchairs users may also utilise the board without external help. Made of sturdy plastic with handle and cut-outs for tyre and push rim. Can be combined with our turning table.



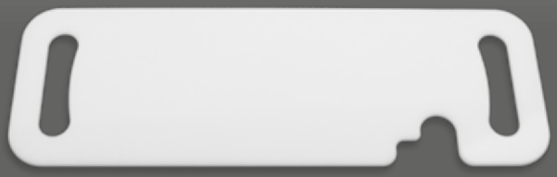

B	L	H			Art-Nr. Art.-No.
230	700	12	1,64	120	RBK-700-01

Rolko EasyTRANSFER Drehteller / Turning Table

Der Drehteller Rolko-EasyTransfer ermöglicht ein müheloses Umsetzen von Patienten vom Rollstuhl ins Bett oder in eine andere Sitzgelegenheit eigenständige Nutzung ist auch möglich, mit rutschhemmender Oberfläche und Griffen für ein einfaches Anheben, kombinierbar mit unserem Rutschbrett. | The turning table Rolko-EasyTransfer allows a convenient transfer of patients from the wheelchair to the bed or into another sitting position, the independent use without helper is also possible. Slip-resistant surface and handles for an easy lifting. Can be combined with our transfer board.



D	H			Art-Nr. Art.-No.
410	37	1,7	130	DRT-400

Stock-Butler: Halter mit Klemmfunktion für handelsübliche Gehhilfen. | Cane Butler: holder with clamping function for off-the-shelf walking aids.

Art-Nr. Art.-No.
STH-B

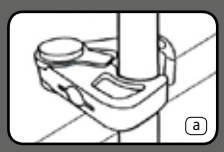

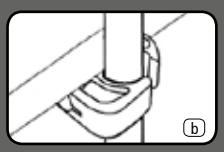

Den Butler mit Gehhilfe entweder am oberen Tischrand hängen lassen (a) oder am unteren Tischrand spannen (b). | Either hang the cane with the Butler on the edge of the table from the top (a) or clamp the butler from underneath between the edge of the table and the floor (b).



Zugschnäpper | Indexing Plungers

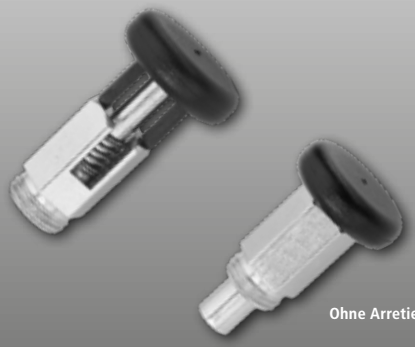

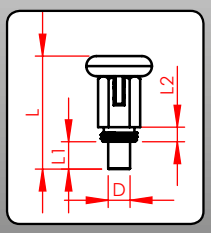

Ohne Arretierung | Without lock

Verzinkt, schwarzer Kunststoffkopf | Galvanised, black plastic head

	L	D	L1	L2	Art-Nr. Art.-No.
M10x1	30	6	7,5	4	ZS-10x1-KS
M10x1	30	6	7,5	4	ZS-10x1-OA-KS*
M10x1	30	6	5,5	4	ZS-10x1-K-OA-V-RB*
M12x1,75	40	7	7,5	8,5	ZS-12x1.75-KS
M12x1,75	40	7	7,5	8,5	ZS-12x1.75-OA-KS*



Verzinkt, roter Kunststoffkopf | Galvanised, red plastic head

	L	D	L1	L2	Art-Nr. Art.-No.
M10x1	30	6	7,5	4	ZS-10x1-OA-KS-ROT*





Ohne Arretierung | Without lock

Verzinkt | Galvanised

	L	D	L1	L2	Art-Nr. Art.-No.
M10x1	30,5	6	7,5	4	ZS-10x1
M10x1	30,5	6	7,5	4	ZS-10x1-OA*
M10x1	34,5	6	7,5	4	ZS-10x1-RN
M12x1	37,5	7	7,5	6,5	ZS-12x1
M12x1	37,5	7	7,5	6,5	ZS-12x1-OA*
M12x1,75	39,5	7	7,5	8,5	ZS-12x1.75
M12x1,75	39,5	7	7,5	8,5	ZS-12x1.75-OA*





Ohne Arretierung | Without lock

Verzinkt | Galvanised

	L	D	L1	L2	Art-Nr. Art.-No.
M10x1	47,5	5	5	17	ZS-10x1-47.5
M10x1	47,5	5	5	17	ZS-10x1-47.5-OA*
M12x1,5	55	6	6	20	ZS-12x1.5-55
M12x1,5	55	6	6	20	ZS-12x1.5-55-OA*





Ohne Arretierung | Without lock

Aus Edelstahl | Made of stainless steel

	L	D	L1	L2	Art-Nr. Art.-No.
M10x1	30,5	6	7,5	4	ZS-10x1-VA
M10x1	30,5	6	7,5	4	ZS-10x1-OA-VA*
M12x1,75	39,5	7	7,5	8,5	ZS-12x1.75-VA
M12x1,75	39,5	7	7,5	8,5	ZS-12x1.75-OA-VA*

***OA: Ohne Arretierung** | Without lock

Rolko Kohlgrüber GmbH | Telefon: +49 (0) 5425 9402-0 | Fax: +49 (0) 5425 9402-20

Verzinkt, roter Aluminiumkopf | Galvanised, red aluminium head

	L	D	L1	L2	Art-Nr. Art.-No.
M10x1	40	6	15,50	9	ZS-10x1-VA-ROT

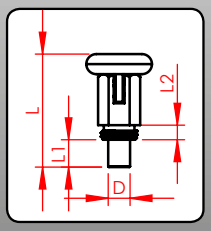

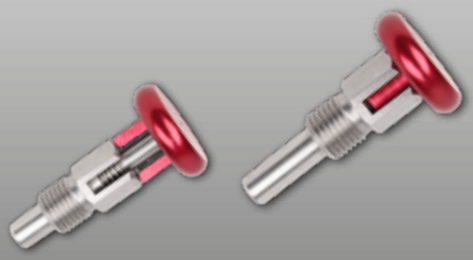

Edelstahl, schwarz | Stainless steel, black

	L	D	L1	L2	Art-Nr. Art.-No.
M10x1	32,5	6	7	10	ZS-10x1-VA-S-R1

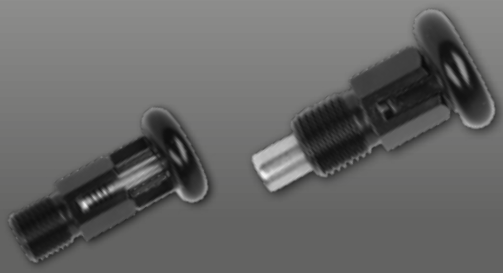

Mit Kunststoffkopf | With plastic head

	L	D	L1	L2	Art-Nr. Art.-No.
M10x1	45	5	5	17	ZS-10x1-17-OA-KS

Ohne Arretierung | Without lock



Mit Kunststoffkopf | With plastic head

	L	D	L1	L2	Art-Nr. Art.-No.
M12x1,5	44,5	6	6	10,5	ZS-12X1.5-10-OA-KS

Ohne Arretierung | Without lock



Mit 8 mm Öse | With 8 mm eyelet

	L	D	L1	L2	Art-Nr. Art.-No.
M10x1	51	5	5	17	ZS-10x1-17-OA-OE

Ohne Arretierung | Without lock



Mit Befestigungsplatte und schwarzem Kunststoffkopf |
With base plate and black plastic head

	L	D	L1	L2	Art-Nr. Art.-No.
-	36	6	6	4,5	ZS-A-2

Ohne Arretierung | Without lock

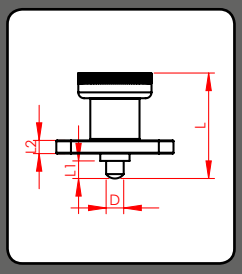



Weitere Ausführungen und Farben auf Anfrage möglich. | Additional models and colours available upon request.

Klemmhebel | Clamp Levers



Mit Mutter | With female thread

L		Art-Nr. Art.-No.
50	M6	KH-M6-50
75	M6	KH-M6-75
75	M8	KH-M8-75
92	M10	KH-M10-92



Mit Schraube | With male thread

L		Art-Nr. Art.-No.
50	M5x10	KH-M5x10-50
50	M6x10	KH-M6x10-50
50	M6x15	KH-M6x15-50
50	M6x20	KH-M6x20-50
50	M6x25	KH-M6x25-50
50	M6x45	KH-M6x45-50
75	M8X15	KH-M8X15-75
75	M8x20	KH-M8x20-75
75	M8x25	KH-M8x25-75
75	M8x40	KH-M8x40-75
75	M8x50	KH-M8x50-75
92	M10x40	KH-M10x40-92

Flügelgriffe | Wing Grips



Flügelmuttern | Wing nuts

L		Art-Nr. Art.-No.
50	M5	FL-M5
50	M6	FL-M6
50	M8	FL-M8



Flügelschrauben | Wing bolts

L		Art-Nr. Art.-No.
50	M5x10	FL-M5x10
50	M6x10	FL-M6x20
50	M8x20	FL-M8x20

Sterngriffe | Star Grips



Mit Mutter | With female thread

D		Art-Nr. Art.-No.
40	M8	ST40-9005M8
63	M10	ST63-9005M10



Mit Schraube | With male thread

D		Art-Nr. Art.-No.
33	M8x45	ST33-9005S8x45
33	M8x60	ST33-9005S8x60
40	M8x20	ST40-9005S8x20
40	M8x40	ST40-9005S8x40
63	M10x35	ST63-9005S10x35
63	M10x40	ST63-9005S10x40

Rolko Kohlgrüber GmbH | Telefon: +49 (0) 5425 9402-0 | Fax: +49 (0) 5425 9402-20

Piktogramme | Icons

D
Durchmesser
Diameter
(mm)

B
Breite
Width
(mm)

L
Länge
Length
(mm)

H
Höhe
Height
(mm)

T
Tiefe
Depth
(mm)

Bohrung
Bore diameter
(mm)

Rohr-Ø
Tube Ø
Rohrdurchmesser
Tube diameter
(mm)

Eigengewicht
Net weight
(kg)

Belastbarkeit
Load bearing
(kg)

Mutter
Nut

Schraube
Bolt

Art-Nr.
Art.-No.
Artikel-Nummer
Article number

Erfahren Sie mehr über unsere Produkte und Lösungen auf rolko-de.com/produktkataloge
Learn more about our products and solutions at rolko-en.com/product-catalogues



Individueller Produktservice
Custom Product Service



PU-Schaum-Formteile
PU Foam Parts



Zubehör
Accessories

Alle Maße sind ca. Angaben. Abbildungen unverbindlich. Irrtum und Änderungen vorbehalten.

All shown sizes and illustrations are non-binding. We reserve the right to make unpublished/unannounced modifications.

Wir liefern gemäß unseren neuesten Verkaufs- und Lieferbedingungen. Nicht alle aufgeführten Produkte sind sofort lieferbar. Eine Mindestbestellmenge ist für bestimmte Produkte erforderlich.

Delivery according to our latest general terms and conditions. Not all products listed are available from stock. A minimum order quantity may apply for certain products.

Alle Bilder, Texte und Grafiken in unseren Katalogen sind urheberrechtlich geschützt. Jegliche Verwendung bedarf unserer schriftlichen Zustimmung.

All images, texts and graphics in our current catalogues are copyright protected. Any use requires prior written permission from Rolko.

Rolko Kohlgrüber GmbH | Telefon: +49 (0) 5425 9402-0 | Fax: +49 (0) 5425 9402-20
Weitere Informationen und technische Daten im Gesamtkatalog oder im Internet: www.rolko.com

Rolko®

Our innovations move people ...



Verkaufsteam | Sales Team

Team Germany

Phone: +49 (0) 5425-9402-12
+49 (0) 5425-9402-16

Fax: +49 (0) 5425-9402-20

Team International

Phone: +49 (0) 5425-9402-34
+49 (0) 5425-9402-61

Fax: +49 (0) 5425-9402-21

Like us on Facebook

Follow @rolko

Germany

Rolko Kohlgrüber GmbH
Industriestraße 14 - 16
D-33829 Borgholzhausen
Phone +49 (0) 5425 9402-0
Fax +49 (0) 5425 9402-21
info@rolko.com

China

Production
Xiamen Rolko
Wheels & Components Co. Ltd.
Fujian Province
CN-361100 Xiamen

Denmark

Rolko Scandinavia ApS
Suensonsvej 2
DK-8600 Silkeborg
Phone +45 (0) 87 20 18 88
Fax +45 (0) 86 81 86 88
RolkoDK@rolko.com

Netherlands

Rolko Nederland bv
Pakketboot 51
NL-3991 CH Houten
Phone +31 (0) 302 567 890
RolkoNL@rolko.com

www.rolko.com

Version 11/2017

Copyright © Rolko Kohlgrüber GmbH, 2017. Nachdruck, auch auszugsweise, nur mit vorheriger Genehmigung des Herausgebers. Alle Rechte vorbehalten.
Copyright © Rolko Kohlgrüber GmbH, 2017. Reproduction in whole or in part only with prior permission of the publisher. All rights reserved.